Die neue Mercedes-Benz E-Klasse.

Preisliste gültig ab 01. Januar 2024

Die neue Mercedes-Benz E-Klasse

Willkommen.

Willkommen zur neusten Ausgabe der Mercedes-Benz E-Klasse Preisliste. Hier erfahren Sie alles, was Sie über Ihre neue E-Klasse wissen möchten.

Die Broschüre ist zu 100% interaktiv, so dass Sie die Inhalte nach Belieben erkunden können.

Brücke zwischen den Welten: die neue E-Klasse.

Die neue E-Klasse vereint Tradition und Moderne: Einerseits führt die Baureihe die lange Modellgeschichte der klassischen E-Klasse fort, andererseits schlägt ihr neues Erscheinungsbild die Brücke zu den avantgardistischen Trendsettern von Mercedes-EQ.

Händlersuche

Konfigurator

Highlights

Modellpreise

Typen

Sonderausstattungen

Laden und Förderung

Digitale Extras

Services

Die Abbildungen können auch Zubehör und Sonderausstattungen enthalten, die nicht zum serienmäßigen Lieferumfang gehören.

Die neue Mercedes-Benz E-Klasse

Highlights.

Tradition trifft auf Moderne.

Die neue E-Klasse besitzt die Proportionen einer klassischen Drei-Box-Limousine: Dem kurzen vorderen Überhang und der langen Motorhaube folgt die weit nach hinten versetzte Insassenkabine. In der Seitenansicht kommen die harmonischen Proportionen und das ausgeprägte „Cab-Backward"-Design besonders gut zur Geltung und wird vom ausgewogenen Überhang hinten abgerundet.

Serienmäßig sind die aus den Oberklassemodellen von Mercedes-Benz bekannten flächenbündigen Türgriffe erhältlich. Die beiden separaten Charakterlinien an der Seite betonen den sportlichen Charakter des Autos.

Eine Black-Panel-ähnliche Fläche verbindet den Kühlergrill mit den Scheinwerfern. Dieser Einleger in Schwarz Hochglanz erinnert optisch an die Modelle von Mercedes-EQ. Der dreidimensional gestaltete Kühlergrill ist je nach Ausstattungslinie progressiv oder klassisch ausgeführt. Für alle Lines ist optional ein beleuchteter Rahmen des Kühlergrills erhältlich.

Serienmäßig besitzt die neue E-Klasse LED High Performance-Scheinwerfer. Als Sonderausstattung ist DIGITAL LIGHT ohne und mit Projektionsfunktion erhältlich. Highlight am Heck sind die zweiteiligen LED-Leuchten mit neuer Kontur und besonderem Design: Die Sternoptik in beiden Leuchtenteilen bietet ein besonderes Tag- und Nachtdesign.

MBUX Superscreen.

Die Instrumententafel prägt das digitale Erlebnis im Interieur. Ist die E-Klasse mit dem optionalen Beifahrer-Bildschirm ausgestattet, erstreckt sich die große Glasfläche des MBUX Superscreens bis zum Zentral-Display. Die Beifahrerin oder der Beifahrer kann auf dem Display während der Fahrt dynamische Inhalte wie TV- oder Videostreaming sehen. Durch das intelligente Sperrkonzept des Beifahrer-Bildschirms wird die Fahrerin oder der Fahrer nicht abgelenkt. Optisch losgelöst davon befindet sich im Sichtfeld der Fahrerin oder des Fahrers das Fahrer-Display. Die Hauptsymbole („Main Icons“) auf Zentral- und optionalem Beifahrer-Display sind nun einfacher dargestellt und orientieren sich auch farblich an den Kacheln von Smartphones.

Automatische Lüftungsdüsen.

Bei der Klimatisierungsautomatik THERMOTRONIC (Sonderausstattung) steigert Digital Vent Control das Komforterlebnis. Damit stellen sich die vorderen Luftausströmer automatisch auf ein gewünschtes Belüftungsszenario ein. Über das Nutzerprofil ist das beispielsweise sitzplatzbezogen möglich. Die Düsen können aber auch wie gewohnt von Hand ausgerichtet werden.

Automatisierte Komfortfunktionen mit Routinen.

Mercedes-Benz arbeitet daran, dass das Auto mit künstlicher Intelligenz (KI) lernt, welche Komfortsysteme die Fahrenden wiederholt benutzen. Für diese Innovation verwendet Mercedes-Benz den Begriff Routine. Zum Start der neuen E-Klasse können Kundinnen und Kunden Vorlagen (Templates) von Standardroutinen nutzen. Außerdem haben sie die Möglichkeit, selbst Routinen zu erstellen. Dabei können sie Bedingungen und Funktionen miteinander verknüpfen. Also beispielsweise „Wenn die Innentemperatur unter zwölf Grad Celsius liegt, Sitzheizung einschalten und Ambientebeleuchtung auf warmes Orange einstellen.“

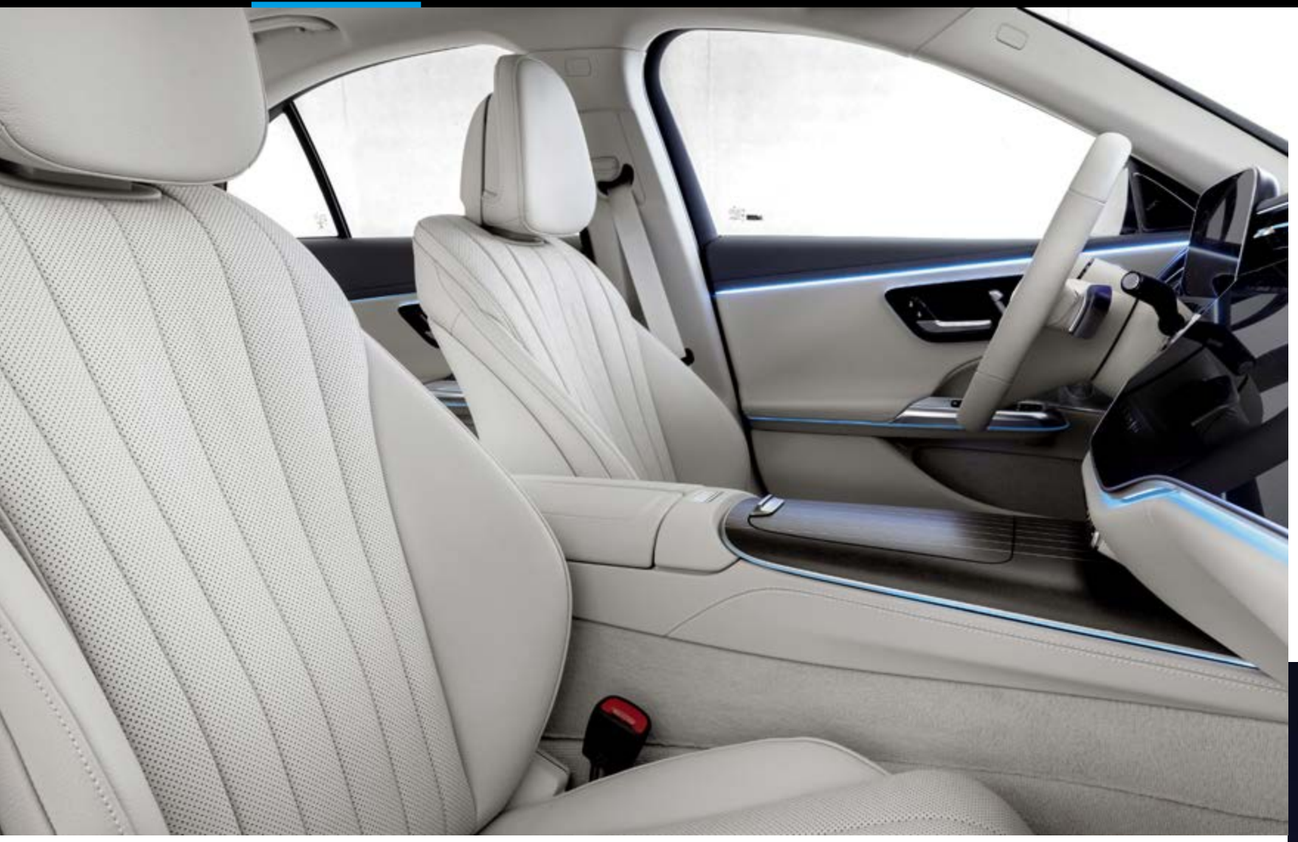

Sound wird sichtbar.

Mit der neuen Aktiven Ambientebeleuchtung mit Soundvisualisierung können Insassen in der neuen E-Klasse Musik mit drei Sinnen erleben: Musik und Sounds von Filmen oder Apps lassen sich hören (auf Wunsch mit Dolby Atmos®-Technologie), fühlen (mittels Körperschallwandler des optionalen Burmester® 4D-Surround-Soundsystems) und neuerdings auch „sehen“.

Die Visualisierung erfolgt auf dem Lichtband der Aktiven Ambientebeleuchtung (Sonderausstattung). Dieses ist in der E-Klasse erstmals durchgängig. Schnelle Taktfolgen können beispielsweise rasche Lichtwechsel bewirken und fließende Rhythmen weich ineinander übergehende Lichtstimmungen erzeugen.

Neueste Hybridtechnik.

Dank konsequenter Elektrifizierung und intelligentem Downsizing setzt die neue E-Klasse Maßstäbe bei der Effizienz.

Mit einer elektrischen Antriebsleistung von 95 kW (129 PS) und einer rein elektrischen Reichweite von bis zu über 100 Kilometern (WLTP) können Fahrer*innen Alltagsstrecken größtenteils ohne Einsatz des Verbrenners zurücklegen. Die volle elektrische Leistung steht bis 140 km/h zur Verfügung und wird dann soft abgeregelt.

Die Hochspannungs-Batterie mit einem Leistungsinhalt von 25,4kWh, kann mit dem optionalen 55-kW-DC-Ladegerät in ca. 30 Minuten aufgeladen und voll genutzt werden. Für das Laden am heimischen Wechselstromnetz ist serienmäßig ein 11-kW-Charger für das dreiphasige Laden an der Wallbox verfügbar.

Die neue Mercedes-Benz E-Klasse

Modellpreise.

Wählen Sie Ihre Motorvariante

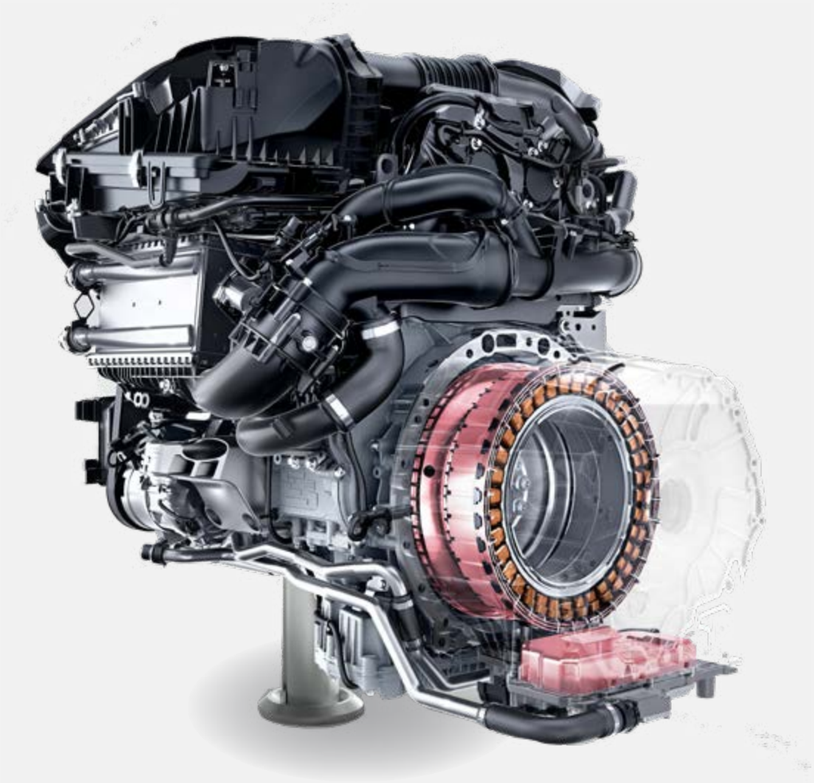

Benziner

Diesel

Modellvarianten und technische Daten

	Baumuster-nummer	Motor Hubraum (cm³) Zylinder	Getriebe	Nennleistung[1] kW (PS) Drehmoment[1] (Nm)	Höchstgeschwindigkeit (km/h) Beschleunigung 0-100 km/h (s)	Kraftstoffverbrauch gesamt kombiniert[2] l/100km CO_2-Emissionen gesamt kombiniert[2] g/km	NoVA-Satz	**Serien ausstattung** Preis Euro **inkl. MwSt. und NoVA** exkl. MwSt. und NoVA
E 200	214.050	Benziner 1.999 R4	9G-TRONIC	150 + 17 (204 + 23) 320	240 7,5	7,3 - 6,4 166,0 - 144,0	9%	**66.020,50** 51.450,—
E 200 4MATIC	214.051	Benziner 1.999 R4	9G-TRONIC	150 + 17 (204 + 23) 320	236 7,6	7,8 - 6,8 176,0 - 155,0	12%	**70.600,—** 53.750,—
E 450 4MATIC	214.061	Diesel 2.999 R6	9G-TRONIC	280 + 17 (381 + 23) 500	250 4,5	8,4 - 7,6 190,0 - 172,0	15%	**93.270,—** 68.400,—

[1] Angaben zur Nennleistung und zum Nenndrehmoment nach Verordnung (EG) Nr. 595/2009 in der gegenwärtig geltenden Fassung.

[2] Die angegebenen Werte sind die ermittelten „WLTP-CO_2-Werte" i.S.v. Art. 2 Nr. 3 Durchführungsverordnung (EU) 2017/1153. Die Kraftstoffverbrauchswerte wurden auf Basis dieser Werte errechnet. Stromverbrauch und Reichweite wurden auf Grundlage der VO 692/2008/EG ermittelt.

* Informationen zum offiziellen Kraftstoffverbrauch und den offiziellen CO_2-Emissionen neuer Personenkraftwagen finden Sie auch am **Dokumentende**.

Sämtliche Preise in dieser Preisliste sind nicht kartellgebunden und stellen unverbindliche Preisempfehlungen dar. Sie verstehen sich freibleibend jeweils für das serienmäßige Fahrzeug ab österreichischer Vertretung. Die Kaufpreise für Sonderausstattungen gelten nur für den Einbau im Herstellerwerk. Änderung in Konstruktion und Ausstattung sowie Satz- und Druckfehler vorbehalten.

Die Fahrzeug-Listenpreise inkl. NoVA und 20 % MwSt. berücksichtigen die Bestimmungen des Normverbrauchsabgabegesetzes in der jeweils gültigen Fassung. Die Sonderausstattungspreise sind Listenpreise exkl. NoVA und 20 % MwSt. Zur Errechnung der Bruttopreise sind der modellabhängige Faktor für die NoVA sowie 20 % MwSt. hinzuzurechnen. Dieser Faktor ist abhängig von Getriebeart, Reifendimension und dem entsprechenden Rollwiderstand des Reifens.

Modellvarianten und technische Daten

	Baumuster-nummer	Motor Hubraum (cm³) Zylinder	Getriebe	Nennleistung[1] kW (PS) Drehmoment[1] (Nm)	Höchstgeschwindigkeit (km/h) Beschleunigung 0-100 km/h (s)	Kraftstoffverbrauch gesamt kombiniert[2] l/100km CO_2-Emissionen gesamt kombiniert[2] g/km	NoVA-Satz	**Serien ausstattung** Preis Euro **inkl. MwSt. und NoVA** exkl. MwSt. und NoVA
E 220 d	214.004	Diesel 1.993 R4	9G-TRONIC	145 + 17 (197 + 23) 440	238 7,6	5,5 - 4,8 142,0 - 125,0	6%	**67.060,—** 53.500,—
E 220 d 4MATIC	214.005	Diesel 1.993 R4	9G-TRONIC	145 + 17 (197 + 23) 440	234 7,8	5,7 - 4,9 149,0 - 130,0	7%	**70.516,—** 55.800,—
E 450 d 4MATIC	214.023	Diesel 2.989 R6	9G-TRONIC	270 + 17 (367 + 23) 750	250 4,8	6,6 - 5,9 174,0 - 155,0	12%	**94.162,—** 71.600,—

[1] Angaben zur Nennleistung und zum Nenndrehmoment nach Verordnung (EG) Nr. 595/2009 in der gegenwärtig geltenden Fassung.

[2] Die angegebenen Werte sind die ermittelten „WLTP-CO_2-Werte" i.S.v. Art. 2 Nr. 3 Durchführungsverordnung (EU) 2017/1153. Die Kraftstoffverbrauchswerte wurden auf Basis dieser Werte errechnet. Stromverbrauch und Reichweite wurden auf Grundlage der VO 692/2008/EG ermittelt.

* Informationen zum offiziellen Kraftstoffverbrauch und den offiziellen CO_2-Emissionen neuer Personenkraftwagen finden Sie auch am **Dokumentende**.

Sämtliche Preise in dieser Preisliste sind nicht kartellgebunden und stellen unverbindliche Preisempfehlungen dar. Sie verstehen sich freibleibend jeweils für das serienmäßige Fahrzeug ab österreichischer Vertretung. Die Kaufpreise für Sonderausstattungen gelten nur für den Einbau im Herstellerwerk. Änderung in Konstruktion und Ausstattung sowie Satz- und Druckfehler vorbehalten.

Die Fahrzeug-Listenpreise inkl. NoVA und 20 % MwSt. berücksichtigen die Bestimmungen des Normverbrauchsabgabegesetzes in der jeweils gültigen Fassung. Die Sonderausstattungspreise sind Listenpreise exkl. NoVA und 20 % MwSt. Zur Errechnung der Bruttopreise sind der modellabhängige Faktor für die NoVA sowie 20 % MwSt. hinzuzurechnen. Dieser Faktor ist abhängig von Getriebeart, Reifendimension und dem entsprechenden Rollwiderstand des Reifens.

Modellvarianten und technische Daten - Plug-in-Hybride

	Baumuster-nummer	Motor Hubraum cm³ Zylinder	Getriebe	Nennleistung[1] kW (PS) Drehmoment Nm Verbrennungs-motor	Nennleistung[1] kW (PS) Drehmoment Nm E-Motor	Systemleistung kW (PS) Drehmoment Nm	Höchstgeschwindigkeit km/h Beschleunigung 0-100 km/h (s) elektr. Reichweite min. - max. km	Kraftstoffverbrauch gewichtet kombiniert[2] l/100 km Stromverbrauch gewichtet kombiniert[2] kWh/100 km	CO_2-Emissionen gewichtet kombiniert[2] g/km Emissionsklasse	NoVA-Satz	**Serien-ausstattung** Preis Euro **inkl. MwSt. und NoVA** exkl. MwSt. und NoVA
E 300 e 4MATIC	214.056	Benziner 1.999 R4	9G-TRONIC	150 (204) 320	95 (129) 440	230 (313) 550	234 6,5 95,0 - 109,0	0,9 - 0,5 215,0 - 192,0	20,0 - 14,0 Euro 6d-ISC-FCM	0%	**72.660,—** 60.550,—
E 300 e 4MATIC Österreich-Edition	214.056 AT1	Benziner 1.999 R4	9G-TRONIC	150 (204) 320	95 (129) 440	230 (313) 550	234 6,5 95,0 - 109,0	0,9 - 0,5 215,0 - 192,0	20,0 - 14,0 Euro 6d-ISC-FCM	0%	**70.062,50** 58.385,42
E 400 e 4MATIC	214.055	Benziner 1.999 R4	9G-TRONIC	185 (252) 400	95 (129) 440	280 (381) 650	250 5,3 95,0 - 109,0	0,9 - 0,6 215,0 - 193,0	20,0 - 14,0 Euro 6d-ISC-FCM	0%	**80.136,—** 66.780,—

[1] Angaben zur Nennleistung und zum Nenndrehmoment nach Verordnung (EG) Nr. 595/2009 in der gegenwärtig geltenden Fassung.

[2] Die angegebenen Werte sind die ermittelten „WLTP-CO_2-Werte" i.S.v. Art. 2 Nr. 3 Durchführungsverordnung (EU) 2017/1153. Die Kraftstoffverbrauchswerte wurden auf Basis dieser Werte errechnet. Stromverbrauch und Reichweite wurden auf Grundlage der VO 692/2008/EG ermittelt.

* Informationen zum offiziellen Kraftstoffverbrauch und den offiziellen CO_2-Emissionen neuer Personenkraftwagen finden Sie auch am **Dokumentende**.

Sämtliche Preise in dieser Preisliste sind nicht kartellgebunden und stellen unverbindliche Preisempfehlungen dar. Sie verstehen sich freibleibend jeweils für das serienmäßige Fahrzeug ab österreichischer Vertretung. Die Kaufpreise für Sonderausstattungen gelten nur für den Einbau im Herstellerwerk. Änderung in Konstruktion und Ausstattung sowie Satz- und Druckfehler vorbehalten.

Die Fahrzeug-Listenpreise inkl. NoVA und 20 % MwSt. berücksichtigen die Bestimmungen des Normverbrauchsabgabegesetzes in der jeweils gültigen Fassung. Die Sonderausstattungspreise sind Listenpreise exkl. NoVA und 20 % MwSt. Zur Errechnung der Bruttopreise sind der modellabhängige Faktor für die NoVA sowie 20 % MwSt. hinzuzurechnen. Dieser Faktor ist abhängig von Getriebeart, Reifendimension und dem entsprechenden Rollwiderstand des Reifens.

Modellvarianten und technische Daten - Plug-in-Hybride

	Baumuster-nummer	Motor Hubraum cm³ Zylinder	Getriebe	Nennleistung[1] kW (PS) Drehmoment Nm Verbrennungs-motor	Nennleistung[1] kW (PS) Drehmoment Nm E-Motor	Systemleistung kW (PS) Drehmoment Nm	Höchstgeschwindigkeit km/h Beschleunigung 0-100 km/h (s) elektr. Reichweite min. - max. km	Kraftstoffverbrauch gewichtet kombiniert[2] l/100 km Stromverbrauch gewichtet kombiniert[2] kWh/100 km	CO_2-Emissionen gewichtet kombiniert[2] g/km Emissionsklasse	NoVA-Satz	**Serien-ausstattung** Preis Euro **inkl. MwSt. und NoVA** exkl. MwSt. und NoVA
E 300 de 4MATIC	214.009	Diesel 1.993 R4	9G-TRONIC	145 (197) 440	95 (129) 440	230 (313) 700	233 6,6 88,0 - 107,0	0,8 - 0,5 24,1 - 21,5	20,0 - 14,0 Euro 6d-ISC-FCM	0%	**74.580,—** 62.150,—
E 300 de 4MATIC Österreich-Edition	214.009 AT1	Diesel 1.993 R4	9G-TRONIC	145 (197) 440	95 (129) 440	230 (313) 700	233 6,6 88,0 - 107,0	0,8 - 0,5 24,1 - 21,5	20,0 - 14,0 Euro 6d-ISC-FCM	0%	**69.958,—** 58.298,33

[1] Angaben zur Nennleistung und zum Nenndrehmoment nach Verordnung (EG) Nr. 595/2009 in der gegenwärtig geltenden Fassung.

[2] Die angegebenen Werte sind die ermittelten „WLTP-CO_2-Werte" i.S.v. Art. 2 Nr. 3 Durchführungsverordnung (EU) 2017/1153. Die Kraftstoffverbrauchswerte wurden auf Basis dieser Werte errechnet. Stromverbrauch und Reichweite wurden auf Grundlage der VO 692/2008/EG ermittelt.

* Informationen zum offiziellen Kraftstoffverbrauch und den offiziellen CO_2-Emissionen neuer Personenkraftwagen finden Sie auch am **Dokumentende**.

Sämtliche Preise in dieser Preisliste sind nicht kartellgebunden und stellen unverbindliche Preisempfehlungen dar. Sie verstehen sich freibleibend jeweils für das serienmäßige Fahrzeug ab österreichischer Vertretung. Die Kaufpreise für Sonderausstattungen gelten nur für den Einbau im Herstellerwerk. Änderung in Konstruktion und Ausstattung sowie Satz- und Druckfehler vorbehalten.

Die Fahrzeug-Listenpreise inkl. NoVA und 20 % MwSt. berücksichtigen die Bestimmungen des Normverbrauchsabgabegesetzes in der jeweils gültigen Fassung. Die Sonderausstattungspreise sind Listenpreise exkl. NoVA und 20 % MwSt. Zur Errechnung der Bruttopreise sind der modellabhängige Faktor für die NoVA sowie 20 % MwSt. hinzuzurechnen. Dieser Faktor ist abhängig von Getriebeart, Reifendimension und dem entsprechenden Rollwiderstand des Reifens.

Die neue Mercedes-Benz E-Klasse

Typen.

AVANTGARDE

Advanced (PSE)

> Weitere Inhalte

Advanced Plus (PSI)

> Weitere Inhalte

+

Advanced

AMG Line

Advanced (PSF)

> Weitere Inhalte

Advanced Plus (PSJ)

> Weitere Inhalte

+

Advanced

Premium (PSN)

> Weitere Inhalte

+

Advanced Plus

+

Advanced

Premium Plus (PSQ)

> Weitere Inhalte

+

Premium

+

Advanced Plus

+

Advanced

EXCLUSIVE

Premium (PSO)

> Weitere Inhalte

Premium Plus (PSR)

> Weitere Inhalte

+

Premium

Ausstattungsübersicht

		AVANTGARDE Advanced (PSE)	AVANTGARDE Advanced Plus (PSI)	AMG Line Advanced (PSF)	AMG Line Advanced Plus (PSJ)	AMG Line Premium (PSN)	AMG Line Premium Plus (PSQ)	EXCLUSIVE Premium (PSO)	EXCLUSIVE Premium Plus (PSR)
P15	AVANTGARDE Exterieur	●	●						
P14	AVANTGARDE Interieur	●	●						
P31	AMG Line Exterieur			●	●	●	●		
P29	AMG Line Interieur			●	●	●	●		
P23	EXCLUSIVE Exterieur							●	●
P22	EXCLUSIVE Interieur							●	●
CODE	**AUSSTATTUNGEN**								
382	Kommunikationsmodul (5G) für die Nutzung von Mercedes me connect Diensten	●	●	●	●	●	●	●	●
868	Zentraldisplay mit 14,4" Bildschirmdiagonale	●	●	●	●	●	●	●	●
464	Fahrerdisplay mit 12,3" Bildschirmdiagonale	●	●	●	●	●	●	●	●
75B	USB-Paket	●	●	●	●	●	●	●	●
897	Kabelloses Ladesystem für mobile Endgeräte vorn	●	●	●	●	●	●	●	●
287	Sitzlehnen im Fond klappbar	●	●	●	●	●	●	●	●
14U	Smartphone Integration	●	●	●	●	●	●	●	●
608/628	Adaptiver Fernlicht-Assistent[2]	●	●	●	●	●	●	●	●
873	Sitzheizung für Fahrer und Beifahrer	●	●	●	●	●	●	●	●
916	Kraftstoffbehälter mit größerem Inhalt	●	●	●	●	●	●	●	●
49U	Vorrüstung für MBUX Entertainment Plus	●	●	●	●	●	●	●	●
20U	Vorrüstung für digitale Schlüsselübergabe	●	●	●	●	●	●	●	●
B51	TIREFIT	●	●	●	●	●	●	●	●
PBG	MBUX Navigation Premium	●	●	●	●	●	●	●	●
34U	Remote Services Premium	●	●	●	●	●	●	●	●
38U	Remote und Charging Services Plus[1]	●	●	●	●	●	●	●	●

[1] Nur für Plug-in-Hybride

[2] Unsere Fahrerassistenz- und Sicherheitssysteme sind Hilfsmittel und entbinden Sie nicht von Ihrer Verantwortung als Fahrer. Beachten Sie die Hinweise in der Betriebsanleitung und die dort beschriebenen Systemgrenzen.

Ausstattungsübersicht

			AVANTGARDE Advanced (PSE)	AVANTGARDE Advanced Plus (PSI)	AMG Line Advanced (PSF)	AMG Line Advanced Plus (PSJ)	AMG Line Premium (PSN)	AMG Line Premium Plus (PSQ)	EXCLUSIVE Premium (PSO)	EXCLUSIVE Premium Plus (PSR)
	513	Verkehrszeichen-Assistent[4]	●	●	●	●	●	●	●	●
	70B	Warnweste für Fahrer	●	●	●	●	●	●	●	●
	9B2	Ladekabel für Wallbox und öffentliche Ladestation, 5m, glatt[1]	●	●	●	●	●	●	●	●
✶	840	Wärmedämmend dunkel getöntes Glas[2]	–	–	●	●	●	●	●	●
✶	U29	Bremsanlage mit größeren Bremsscheiben an der Vorderachse	–	–	●	●	●	●	●	●
	P47	Park-Paket mit 360°-Kamera[4]	–	●	–	●	●	●	●	●
	U19	MBUX Augmented Reality für Navigation	–	●	–	●	●	●	●	●
	U25	Einstiegsleisten mit „Mercedes-Benz“ Schriftzug, beleuchtet	–	●	–	●	●	●	●	●
	275	Memory-Paket	–	●	–	●	●	●	●	●
	P35	DIGITAL LIGHT	–	●	–	●	●	–	●	–
✶	810	Burmester® 4D-Surround-Soundsystem	–	–	–	–	●	●	●	●
	851	Akustik-Komfort-Paket	–	–	–	–	●	●	●	●
	878	Aktive Ambientebeleuchtung	–	–	–	–	●	●	●	●
✶	P17	KEYLESS-GO Komfort-Paket	–	–	–	–	●	●	●	●
	PAX	DIGITAL LIGHT mit Projektionsfunktion	–	–	–	–	–	●	–	●
✶	413	Panorama-Schiebedach	–	–	–	–	–	●	–	●
✶	444	Head-up-Display	–	–	–	–	–	●	–	●
	581	Klimatisierungsautomatik THERMOTRONIC	–	–	–	–	–	●	–	●
	77B	MBUX Interieur-Assistent	–	–	–	–	–	●	–	●
✶	5B6	Kühlerverkleidung beleuchtet	–	–	–	–	–	●	–	●
✶	451	3D Fahrerdisplay[3]	–	–	–	–	–	●	–	●
	PBP	ENERGIZING Paket	–	–	–	–	–	●	–	●
✶	P34	Leder-Paket	–	–	–	–	–	–	●	●

✶ Diese Sonderausstattung ist für alle Typen erhältlich.

[1] Nur für Plug-in-Hybride

[2] Abwahl Wärmedämmend dunkel getöntes Glas möglich (U50)

[3] Nur für PSN / PSO / PSQ / PSR

[4] Unsere Fahrerassistenz- und Sicherheitssysteme sind Hilfsmittel und entbinden Sie nicht von Ihrer Verantwortung als Fahrer. Beachten Sie die Hinweise in der Betriebsanleitung und die dort beschriebenen Systemgrenzen.

[1] Serie für Mercedes-Benz 400 E 4MATIC

AVANTGARDE

Advanced (PSE)

Serienausstattung

- Zentraldisplay (14.4")
- MBUX Navigation Premium
- Sitzheizung für Fahrer und Beifahrer

> Weitere Inhalte

Advanced Plus (PSI)[1]

Preis exkl. MwSt. und NoVA ab 3.030,—€

- Park-Paket mit 360°-Kamera
- Memory-Paket
- DIGITAL LIGHT mit Adaptiver Fernlicht-Assistent Plus

> Weitere Inhalte

+

Advanced

Serienausstattung - AVANTGARDE

EXTERIEUR

- Umfeldbeleuchtung mit Projektion des Markenlogos (587)
- AVANTGARDE Exterieur (P15)
- LED High Performance-Scheinwerfer (632)
- Metallic-Lackierung obsidianschwarz (197U)
- Spiegel-Paket (P49)
- 43,2 cm (17") Leichtmetallräder im 5-Doppelspeichen-Design (R48), für E 200 und E 220 d
- 45,7 cm (18") Leichtmetallräder im 5-Speichen-Design (R31), für E 220 d 4MATIC
- 48,3 cm (19") Leichtmetallräder im 10-Speichen-Design (R09), für Plug-in-Hybride

INTERIEUR

- Ambientebeleuchtung Plus (891)
- ATTENTION ASSIST[1]
- AVANTGARDE Interieur (P14)
- Zentraldisplay mit 14,4" Bildschirmdiagonale (868)
- Komfortsitze (7U2) teilelektrisch
- Digitales Radio (537)
- Fahrerdisplay mit 12,3" Bildschirmdiagonale (464)
- Warnweste für Fahrer (70B)
- Sitzlehnen im Fond klappbar (287)
- Lordosenstütze (U22)
- MBUX Multimediasystem Premium (528)
- Multifunktionslenkrad in Leder Nappa (L2B)
- Mittelkonsole Holz Esche schwarz offenporig (753)
- Zierelemente Holz Esche schwarz offenporig (10H)
- Innenhimmel Stoff nevagrau (58U)
- Sitzkomfort-Paket (P65)
- Sitzheizung für Fahrer und Beifahrer (873)
- Ledernachbildung ARTICO/Stoff Ljusdal schwarz (301A)
- Ablage-Paket
- Klimatisierungsautomatik THERMATIC (580)
- Fußmatten Velours (U12)

TECHNIK

- Aktiver Abstands-Assistent DISTRONIC (239)[1]
- Aktiver Park-Assistent mit PARKTRONIC (235)[1]
- Adaptiver Fernlicht-Assistent (608)[1]
- AGILITY CONTROL Fahrwerk mit selektivem Dämpfungssystem und Tieferlegung (677)[3]
- AGILITY CONTROL Fahrwerk mit selektivem Dämpfungssystem (485)[2]
- Totwinkel-Assistent (234)[1]
- Kommunikationsmodul (5G) (382)
- Kraftstoffbehälter mit größerem Inhalt (916)[3]
- KEYLESS-GO (889) inkl. Flächenbündige Türgriffe
- MBUX Navigation Premium (PBG)
- Vorrüstung für digitale Schlüsselübergabe (20U)
- Vorrüstung für MBUX Entertainment Plus (49U)
- PRE-SAFE® System[1]
- Remote Services Premium (34U)
- Rückfahrkamera (218)[1]
- Smartphone Integration (14U)
- TIREFIT (B51)
- Verkehrszeichen-Assistent (513)[1]
- USB-Paket (75B)
- Kabelloses Ladesystem für mobile Endgeräte vorn (897)

PLUG-IN-HYBRIDE

- Ladekabel für Haushaltssteckdose, 5m, glatt (B30)
- Ladekabel für Wallbox und öffentliche Ladestation, 5m, glatt (9B2)
- Remote und Charging Services Plus (38U)

Die Standardausstattung variiert je nach gewähltem Typ.

[1] Unsere Fahrerassistenz- und Sicherheitssysteme sind Hilfsmittel und entbinden Sie nicht von Ihrer Verantwortung als Fahrer. Beachten Sie die Hinweise in der Betriebsanleitung und die dort beschriebenen Systemgrenzen.

[2] Für Plug-in-Hybride

[3] Nicht für Plug-in-Hybride

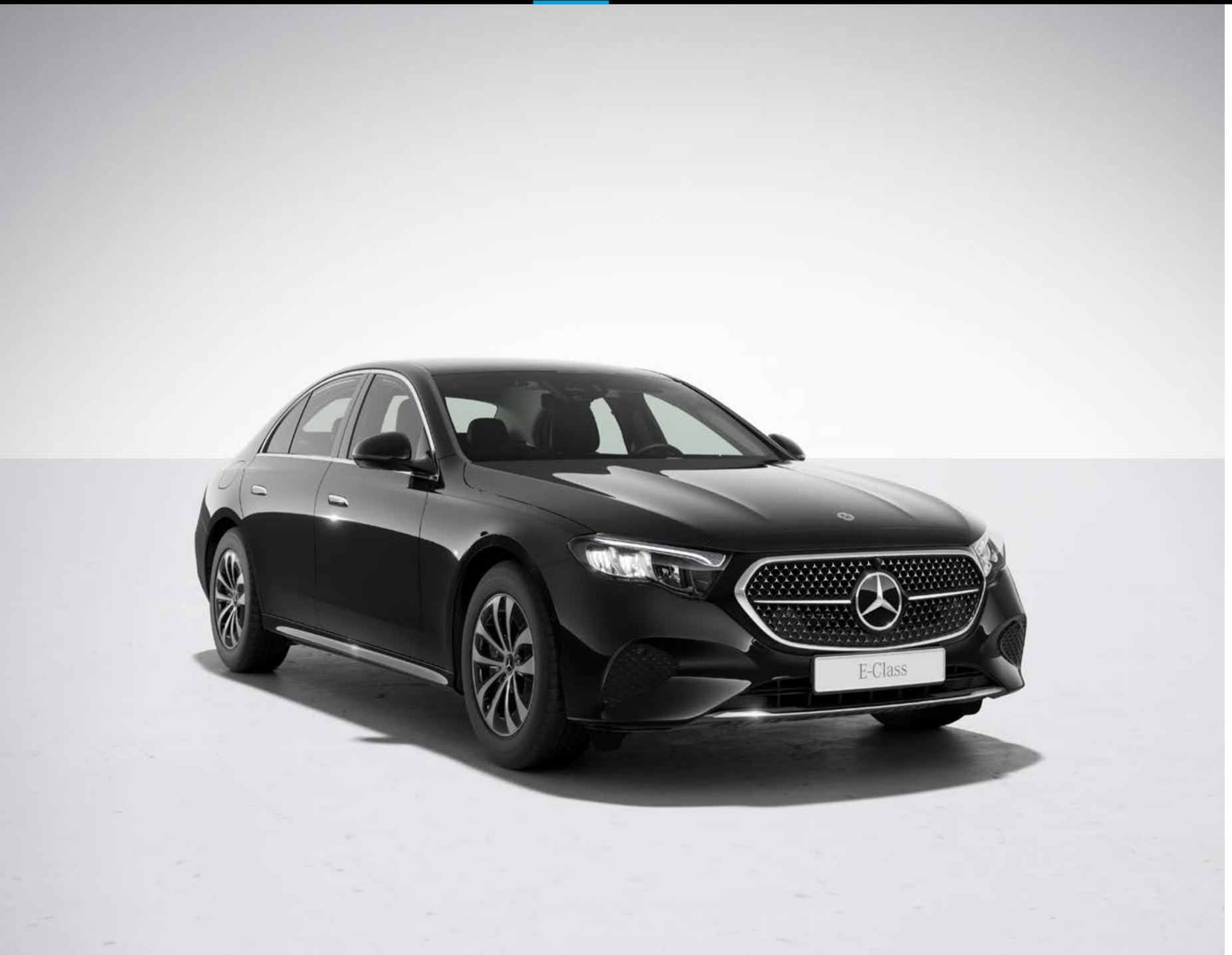

[3] Unsere Fahrerassistenz- und Sicherheitssysteme sind Hilfsmittel und entbinden Sie nicht von Ihrer Verantwortung als Fahrer. Beachten Sie die Hinweise in der Betriebsanleitung und die dort beschriebenen Systemgrenzen.

AVANTGARDE Advanced (PSE)

Serienausstattung:

- Zentraldisplay mit 14,4" Bildschirmdiagonale (868)
- Fahrerdisplay mit 12,3" Bildschirmdiagonale (464)
- Vorrüstung für MBUX Entertainment Plus (49U)
- Smartphone Integration (14U)
- Kabelloses Ladesystem für mobile Endgeräte vorn (897)
- Adaptiver Fernlicht-Assistent (608)[3]
- USB-Paket (75B)
- MBUX Navigation Premium (PBG)
- Kommunikationsmodul (5G) für die Nutzung von Mercedes me connect Diensten (382)
- Vorrüstung für digitale Schlüsselübergabe (20U)
- Sitzheizung für Fahrer und Beifahrer (873)
- Sitzlehnen im Fond klappbar (287)
- Kraftstoffbehälter mit größerem Inhalt (916)[1]
- TIREFIT (B51)
- Remote Services Premium (34U)
- Remote und Charging Services Plus (38U)[2]
- Verkehrszeichen-Assistent (513)[3]
- Warnweste für Fahrer (70B)
- Ladekabel für Wallbox und öffentliche Ladestation, 5m, glatt (9B2)[2]

[1] Nicht für Plug-in-Hybride
[2] Nur für Plug-in-Hybride

AVANTGARDE Interieur (P14) mit Polsterung in Ledernachbildung ARTICO/Stoff Ljusdal schwarz (301A) und Zierelementen Holz Esche schwarz offenporig (10H)

Zentraldisplay mit 14,4" Bildschirmdiagonale (868)

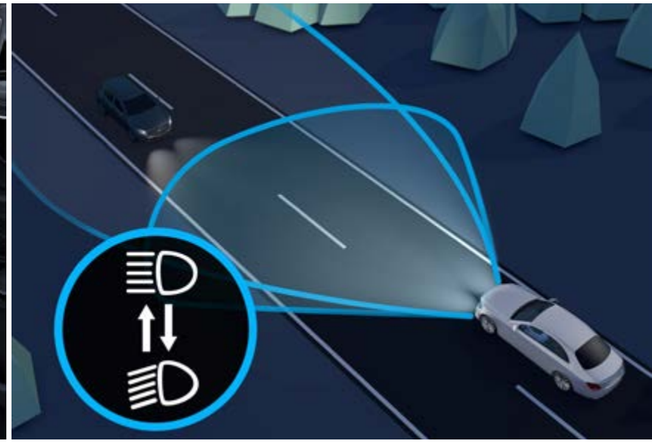

Adaptiver Fernlicht-Assistent (608)[1]

Sitzheizung für Fahrer und Beifahrer (873)

Verkehrszeichen-Assistent (513)[1]

[1] Unsere Fahrerassistenz- und Sicherheitssysteme sind Hilfsmittel und entbinden Sie nicht von Ihrer Verantwortung als Fahrer. Beachten Sie die Hinweise in der Betriebsanleitung und die dort beschriebenen Systemgrenzen.

AVANTGARDE Advanced Plus (PSI)[2]

Preis ab
exkl. MwSt. und NoVA. 3.030,–€

bis
exkl. MwSt. und NoVA. 3.035,–€

Zusätzliche Sonderausstattung zu AVANTGARDE Advanced:

- Park-Paket mit 360°-Kamera (P47)[1]
- MBUX Augmented Reality für Navigation (U19)
- Memory-Paket (275)
- Einstiegsleisten mit „Mercedes-Benz“ Schriftzug, beleuchtet (U25)
- DIGITAL LIGHT (P35) mit Adaptivem Fernlicht-Assistenten Plus (628)[1]

[1] Unsere Fahrerassistenz- und Sicherheitssysteme sind Hilfsmittel und entbinden Sie nicht von Ihrer Verantwortung als Fahrer. Beachten Sie die Hinweise in der Betriebsanleitung und die dort beschriebenen Systemgrenzen.
[2] Serienausstattung für Mercedes-Benz 400 E 4MATIC

AVANTGARDE Interieur (P14) mit Polsterung in Ledernachbildung ARTICO/Stoff Ljusdal schwarz (301A) und Zierelementen Holz Esche schwarz offenporig (10H)

Park-Paket mit 360°-Kamera (P47)[1]

MBUX Augmented Reality für Navigation (U19)

Memory-Paket (275)

DIGITAL LIGHT (P35) mit Adaptivem Fernlicht-Assistenten Plus (628)[1]

[1] Unsere Fahrerassistenz- und Sicherheitssysteme sind Hilfsmittel und entbinden Sie nicht von Ihrer Verantwortung als Fahrer. Beachten Sie die Hinweise in der Betriebsanleitung und die dort beschriebenen Systemgrenzen.

Räder - 17"/18"

43,2 cm (17") Leichtmetallräder im 5-Doppelspeichen-Design (R48) – **serienmäßig für E 200 / E 220 d**

45,7 cm (18") Leichtmetallräder im 5-Speichen-Design (R31) – **optional (EUR 700,—)**

45,7 cm (18") Leichtmetallräder im 5-Speichen-Design (R10) – **optional (EUR 700,—)**

45,7 cm (18") Leichtmetallräder im 5-Speichen-Design (52R) – **optional (EUR 700,—)**

Räder - 19"

48,3 cm (19") Leichtmetallräder im 10-Speichen-Design (R09) – **optional (EUR 1.500,—)**

48,3 cm (19") Leichtmetallräder im 5-Speichen-Design (R82) – **optional (EUR 1.500,—)**

48,3 cm (19") Leichtmetallräder im 10-Speichen-Design (R97) – **optional (EUR 1.500,—)**

48,3 cm (19") Leichtmetallräder im 5-Speichen-Design (49R) – **optional (EUR 1.500,—)**

48,3 cm (19") Leichtmetallräder im Vielspeichen-Design (11R) – **optional (EUR 1.500,—)**

Polsterung

Ledernachbildung ARTICO/Stoff / ARTICO

Ledernachbildung ARTICO/Stoff Ljusdal schwarz (301A) – **serienmäßig**

Ledernachbildung ARTICO schwarz (101A) – **optional (EUR 450,—)**

Ledernachbildung ARTICO tonkabraun/schwarz (104A) – **optional (EUR 650,—)**

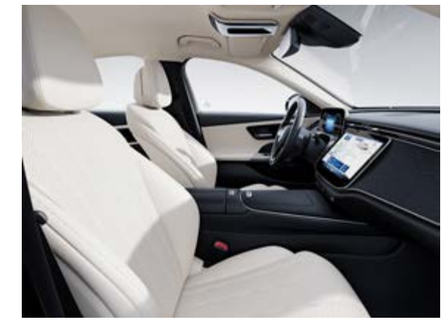

Ledernachbildung ARTICO macchiatobeige/schwarz (105A) – **optional (EUR 650,—)**

Ledernachbildung ARTICO tonkabraun (114A) – **optional (EUR 650,—)**

Ledernachbildung ARTICO macchiatobeige (115A) – **optional (EUR 650,—)**

Polsterung

Leder[1]

Leder schwarz (201A) – **optional (EUR —,—)**

Leder tonkabraun/schwarz (204A) – **optional (EUR 200,—)**

Leder macchiatobeige/schwarz (205A) – **optional (EUR 200,—)**

Leder tonkabraun (214A) – **optional (EUR 200,—)**

Leder macchiatobeige (215A) – **optional (EUR 200,—)**

Nappa Leder[1]

Leder Nappa schwarz (801A) – **optional (EUR 1.000,—)**

Leder Nappa tonkabraun/schwarz (804A) – **optional (EUR 1.200,—)**

Leder Nappa nevagrau/schwarz (808A) – **optional (EUR 1.200,—)**

Leder Nappa tonkabraun (814A) – **optional (EUR 1.200,—)**

[1] Nur mit Leder-Paket (P34)

AMG Line

Advanced (PSF)

Preis exkl. MwSt. und NoVA
ab 4.020,—€

- Zentraldisplay (14.4")
- MBUX Premium Navigation
- Sitzheizung für Fahrer und Beifahrer

> Weitere Inhalte

Advanced Plus (PSJ)

Preis exkl. MwSt. und NoVA
ab 4.025,—€

- Park-Paket mit 360°-Kamera
- Memory-Paket
- DIGITAL LIGHT mit Adaptiver Fernlicht-Assistent Plus

> Weitere Inhalte

+

Advanced

Premium (PSN)

Preis exkl. MwSt. und NoVA
ab 6.720,—€

- Akustik-Komfort-Paket
- Burmester® 4D-Surround-Soundsystem
- Aktive Ambiente-beleuchtung

> Weitere Inhalte

+

Advanced Plus

+

Advanced

Premium Plus (PSQ)

Preis exkl. MwSt. und NoVA
ab 12.045,—€

- Head-up-Display
- Kühlerverkleidung beleuchtet
- Panorama-Schiebedach

> Weitere Inhalte

+

Premium

+

Advanced Plus

+

Advanced

Serienausstattung - AMG Line

EXTERIEUR

- Umfeldbeleuchtung mit Projektion des Markenlogos (587)
- AMG Line Exterieur (P31)
- AMG Styling (772)
- Bremsanlage mit größeren Bremsscheiben an der Vorderachse (U29)
- Wärmedämmend dunkel getöntes Glas (840)[1]
- LED High Performance-Scheinwerfer (632)
- Metallic-Lackierung obsidianschwarz (197U)
- Spiegel-Paket (P49)
- 48,3 cm (19") AMG Leichtmetallräder im 5-Doppelspeichen-Design (RTD)

INTERIEUR

- Ambientebeleuchtung Plus (891)
- AMG Sportpedalanlage aus gebürstetem Edelstahl mit schwarzen Gumminoppen
- AMG Fußmatten (U26)
- AMG Line Interieur (P29)
- ATTENTION ASSIST[2]
- Zentraldisplay mit 14,4" Bildschirmdiagonale (868)
- Digitales Radio (537)
- Fahrerdisplay mit 12,3" Bildschirmdiagonale (464)
- Warnweste für Fahrer (70B)
- Sitzlehnen im Fond klappbar (287)
- Instrumententafel und Bordkanten in Ledernachbildung ARTICO in Nappaoptik mit Ziernaht (U34)
- Lordosenstütze (U22)
- MBUX Multimediasystem Premium (528)
- Multifunktions-Sportlenkrad in Leder Nappa (L5C)
- Mittelkonsole Holz Esche schwarz offenporig (753)
- Zierelemente Holz Esche schwarz offenporig (10H)
- Innenhimmel Stoff schwarz (51U)
- Sitzkomfort-Paket (P65)
- Sitzheizung für Fahrer und Beifahrer (873)
- Ledernachbildung ARTICO/Mikrofaser MICROCUT schwarz (601A)
- Sportsitze (7U3) teilelektrisch
- Ablage-Paket
- Klimatisierungsautomatik THERMATIC (580)

TECHNIK

- Aktiver Abstands-Assistent DISTRONIC (239)[2]
- Aktiver Park-Assistent mit PARKTRONIC (235)[2]
- Adaptiver Fernlicht-Assistent (608)[2]
- AGILITY CONTROL Fahrwerk mit selektivem Dämpfungssystem und Tieferlegung (677)[4]
- AGILITY CONTROL Fahrwerk mit selektivem Dämpfungssystem (485)[3]
- Totwinkel-Assistent (234)[2]
- Kommunikationsmodul (5G) (382)
- Kraftstoffbehälter mit größerem Inhalt (916)[4]
- KEYLESS-GO (889) inkl. Flächenbündige Türgriffe
- MBUX Navigation Premium (PBG)
- Vorrüstung für digitale Schlüsselübergabe (20U)
- Vorrüstung für MBUX Entertainment Plus (49U)
- PRE-SAFE® System[2]
- Remote Services Premium (34U)
- Rückfahrkamera (218)[2]
- Smartphone Integration (14U)
- TIREFIT (B51)
- Verkehrszeichen-Assistent (513)[2]
- USB-Paket (75B)
- Kabelloses Ladesystem für mobile Endgeräte vorn (897)

PLUG-IN-HYBRIDE

- Ladekabel für Haushaltssteckdose, 5m, glatt (B30)
- Ladekabel für Wallbox und öffentliche Ladestation, 5m, glatt (9B2)
- Remote und Charging Services Plus (38U)

Die Standardausstattung variiert je nach gewähltem Typ.
[1] Abwahl Wärmedämmend dunkel getöntes Glas möglich (U50)
[2] Unsere Fahrerassistenz- und Sicherheitssysteme sind Hilfsmittel und entbinden Sie nicht von Ihrer Verantwortung als Fahrer. Beachten Sie die Hinweise in der Betriebsanleitung und die dort beschriebenen Systemgrenzen.
[3] Für Plug-in-Hybride
[4] Nicht für Plug-in-Hybride

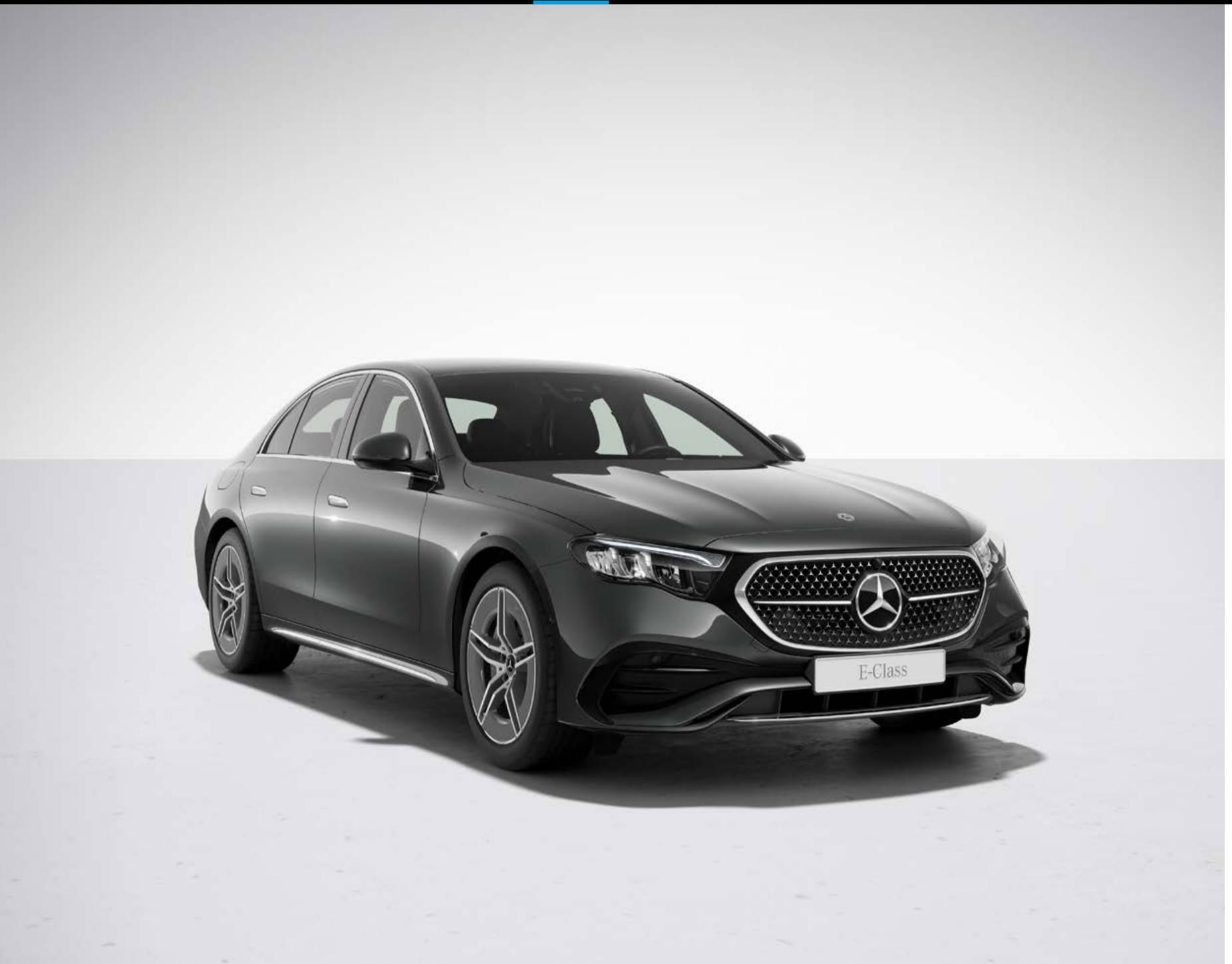

AMG Line Advanced (PSF)

Preis ab
exkl. MwSt. und NoVA. 4.020,–€[2]

bis
exkl. MwSt. und NoVA. 4.920,–€

- Zentraldisplay mit 14,4" Bildschirmdiagonale (868)
- Fahrerdisplay mit 12,3" Bildschirmdiagonale (464)
- Vorrüstung für MBUX Entertainment Plus (49U)
- Smartphone Integration (14U)
- Kabelloses Ladesystem für mobile Endgeräte vorn (897)
- Adaptiver Fernlicht-Assistent (608)[4]
- USB-Paket (75B)
- MBUX Navigation Premium (PBG)
- Kommunikationsmodul (5G) für die Nutzung von Mercedes me connect Diensten (382)
- Vorrüstung für digitale Schlüsselübergabe (20U)
- Sitzheizung für Fahrer und Beifahrer (873)
- Sitzlehnen im Fond klappbar (287)
- Kraftstoffbehälter mit größerem Inhalt (916)[1]
- TIREFIT (B51)
- Remote Services Premium (34U)
- Remote und Charging Services Plus (38U)[2]
- Verkehrszeichen-Assistent (513)[4]
- Warnweste für Fahrer (70B)
- Ladekabel für Wallbox und öffentliche Ladestation, 5m, glatt (9B2)[2]
- Wärmedämmend dunkel getöntes Glas (840)[3]

[1] Nicht für Plug-in-Hybride
[2] Nur für Plug-in-Hybride
[3] Abwahl Wärmedämmend dunkel getöntes Glas möglich (U50)

[4] Unsere Fahrerassistenz- und Sicherheitssysteme sind Hilfsmittel und entbinden Sie nicht von Ihrer Verantwortung als Fahrer. Beachten Sie die Hinweise in der Betriebsanleitung und die dort beschriebenen Systemgrenzen.

AMG Line Interieur (P29) mit Polsterung in Ledernachbildung ARTICO/Mikrofaser MICROCUT schwarz (601A) und Zierelementen Holz Esche schwarz offenporig (10H)

Zentraldisplay mit 14,4" Bildschirmdiagonale (868)

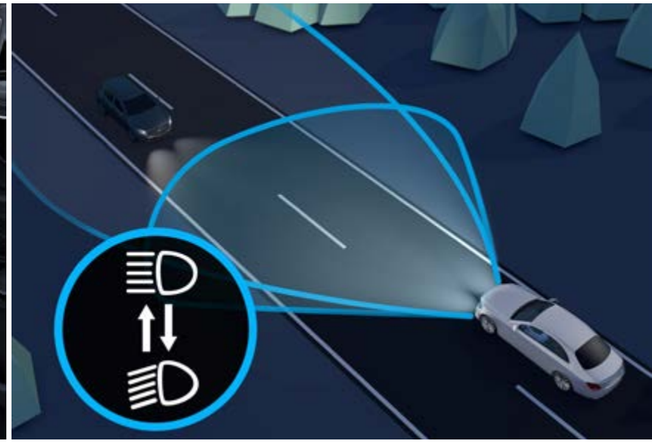

Adaptiver Fernlicht-Assistent (608)[1]

Sitzheizung für Fahrer und Beifahrer (873)

Verkehrszeichen-Assistent (513)[1]

[1] Unsere Fahrerassistenz- und Sicherheitssysteme sind Hilfsmittel und entbinden Sie nicht von Ihrer Verantwortung als Fahrer. Beachten Sie die Hinweise in der Betriebsanleitung und die dort beschriebenen Systemgrenzen.

AMG Line Advanced Plus (PSJ)

Preis ab
exkl. MwSt. und NoVA. 4.025,–€

bis
exkl. MwSt. und NoVA. 7.955,–€

Zusätzliche Sonderausstattung zu AMG Line Advanced:

- Park-Paket mit 360°-Kamera (P47)[1]
- MBUX Augmented Reality für Navigation (U19)
- Memory-Paket (275)
- Einstiegsleisten mit „Mercedes-Benz“ Schriftzug, beleuchtet (U25)
- DIGITAL LIGHT (P35) mit Adaptivem Fernlicht-Assistenten Plus (628)[1]

[1] Unsere Fahrerassistenz- und Sicherheitssysteme sind Hilfsmittel und entbinden Sie nicht von Ihrer Verantwortung als Fahrer. Beachten Sie die Hinweise in der Betriebsanleitung und die dort beschriebenen Systemgrenzen.

AMG Line Interieur (P29) mit Polsterung in Ledernachbildung ARTICO/Mikrofaser MICROCUT schwarz (601A) und Zierelementen Holz Esche schwarz offenporig (10H)

Park-Paket mit 360°-Kamera (P47)[1]

MBUX Augmented Reality für Navigation (U19)

Memory-Paket (275)

DIGITAL LIGHT (P35) mit Adaptivem Fernlicht-Assistenten Plus (628)[1]

[1] Unsere Fahrerassistenz- und Sicherheitssysteme sind Hilfsmittel und entbinden Sie nicht von Ihrer Verantwortung als Fahrer. Beachten Sie die Hinweise in der Betriebsanleitung und die dort beschriebenen Systemgrenzen.

AMG Line Premium (PSN)

Preis ab

exkl. MwSt. und NoVA. 6.720,–€

bis

exkl. MwSt. und NoVA. 10.650,–€

Zusätzliche Sonderausstattung zu AMG Line Advanced:

- Akustik-Komfort-Paket (851)
- Burmester® 4D-Surround-Soundsystem (810)
- Aktive Ambientebeleuchtung (878)
- KEYLESS-GO Komfort-Paket (P17)

AMG Line Interieur (P29) mit Polsterung in Ledernachbildung ARTICO/Mikrofaser MICROCUT schwarz (601A) und Zierelementen Holz Esche schwarz offenporig (10H)

Akustik-Komfort-Paket (851)

Burmester® 4D-Surround-Soundsystem (810)

Aktive Ambientebeleuchtung (878)

KEYLESS-GO Komfort-Paket (P17)

AMG Line Premium Plus (PSQ)

Preis ab
exkl. MwSt. und NoVA. 12.045,–€

bis
exkl. MwSt. und NoVA. 15.975,–€

Zusätzliche Sonderausstattung zu AMG Line Premium:

- DIGITAL LIGHT mit Projektionsfunktion (PAX) und Adaptiver Fernlicht-Assistent Plus (628)[1]
- Kühlerverkleidung beleuchtet (5B6)
- Panorama-Schiebedach (413)
- Head-up-Display (444)
- MBUX Interieur-Assistent (77B)
- Klimatisierungsautomatik THERMOTRONIC (581)
- 3D Fahrerdisplay (451)
- ENERGIZING Paket (PBP)

[1] Unsere Fahrerassistenz- und Sicherheitssysteme sind Hilfsmittel und entbinden Sie nicht von Ihrer Verantwortung als Fahrer. Beachten Sie die Hinweise in der Betriebsanleitung und die dort beschriebenen Systemgrenzen.

AMG Line Interieur (P29) mit Polsterung in Ledernachbildung ARTICO/Mikrofaser MICROCUT schwarz (601A) und Zierelementen Holz Esche schwarz offenporig (10H)

DIGITAL LIGHT mit Projektionsfunktion (PAX) und Adaptiver Fernlicht-Assistent Plus (628)[1]

Kühlerverkleidung beleuchtet (5B6)

Panorama-Schiebedach (413)

Head-up-Display (444)

[1] Unsere Fahrerassistenz- und Sicherheitssysteme sind Hilfsmittel und entbinden Sie nicht von Ihrer Verantwortung als Fahrer. Beachten Sie die Hinweise in der Betriebsanleitung und die dort beschriebenen Systemgrenzen.

Räder – 18"/19"/20"/21"

48,3 cm (19") AMG Leichtmetallräder im 5-Doppelspeichen-Design (RTD) – **serienmäßig**

45,7 cm (18") AMG Leichtmetallräder im 5-Doppelspeichen-Design (RQR) – **optional (EUR —,—)**

48,3 cm (19") AMG Leichtmetallräder im 5-Doppelspeichen-Design (RTE) – **optional (EUR 300,—)**

50,8 cm (20") AMG Leichtmetallräder im Vielspeichen-Design (RVQ) – **optional (EUR 2.900,—)**

50,8 cm (20") AMG Leichtmetallräder im Vielspeichen-Design (RVR) – **optional (EUR 3.100,—)**

53,3 cm (21") AMG Leichtmetallräder im Vielspeichen-Design (RWA)[1] – **optional (EUR 3.800,—)**

[1] Nicht für Plug-in-Hybride

Polsterung inklusive Sportsitze (7U3)

ARTICO/MICROCUT

Ledernachbildung ARTICO/ Mikrofaser MICROCUT schwarz (601A) – **serienmäßig**

Leder[1]

Leder schwarz (221A) – **optional (EUR —,—)**

[1] Nur mit Leder-Paket (P34)

Polsterung inklusive Komfortsitze (7U2)

ARTICO

Ledernachbildung ARTICO tonkabraun/schwarz (104A) – **optional (EUR 650,—)**

Ledernachbildung ARTICO macchiatobeige/schwarz (105A) – **optional (EUR 650,—)**

Ledernachbildung ARTICO tonkabraun (114A) – **optional (EUR 650,—)**

Leder[1]

Leder schwarz (201A) – **optional (EUR —,—)**

Leder tonkabraun/schwarz (204A) – **optional (EUR 200,—)**

Leder macchiatobeige/schwarz (205A) – **optional (EUR 200,—)**

Leder tonkabraun (214A) – **optional (EUR 200,—)**

Leder Nappa[1]

Leder Nappa schwarz (801A) – **optional (EUR 1.000,—)**

Leder Nappa tonkabraun/schwarz (804A) – **optional (EUR 1.200,—)**

Leder Nappa nevagrau/schwarz (808A) – **optional (EUR 1.200,—)**

Leder Nappa tonkabraun (814A) – **optional (EUR 1.200,—)**

[1] Nur mit Leder-Paket (P34)

EXCLUSIVE

Premium (PSO)

Preis exkl. MwSt. und NoVA ab 8.860,—€

- Akustik-Komfort-Paket
- Burmester® 4D-Surround-Soundsystem
- Aktive Ambientebeleuchtung

> Weitere Inhalte

Premium Plus (PSR)

Preis exkl. MwSt. und NoVA ab 11.155,—€

- Head-up-Display
- Kühlerverkleidung beleuchtet
- Panorama-Schiebedach

> Weitere Inhalte

+

Premium

Serienausstattung - EXCLUSIVE

EXTERIEUR

- Umfeldbeleuchtung mit Projektion des Markenlogos (587)
- DIGITAL LIGHT (P35)
- EXCLUSIVE Exterieur (P23)
- Wärmedämmend dunkel getöntes Glas (840)[4]
- Metallic-Lackierung obsidianschwarz (197U)
- Spiegel-Paket (P49)
- 45,7 cm (18") Leichtmetallräder im 5-Speichen-Design (52R), für E 200 und E 220 d
- 45,7 cm (18") Leichtmetallräder im 5-Speichen-Design (R31), für E 220 d 4MATIC
- 48,3 cm (19") Leichtmetallräder im 10-Speichen-Design (R09), für Plug-in-Hybride

INTERIEUR

- Akustik-Komfort-Paket (851)
- Aktive Ambientebeleuchtung (878)
- ATTENTION ASSIST[1]
- Einstiegsleisten mit „Mercedes-Benz“ Schriftzug, beleuchtet (U25)
- Zierelemente Holz Ahorn braun offenporig aluminium lines (14H)
- Mittelkonsole Holz Ahorn braun offenporig aluminium lines (667)
- Burmester® 4D-Surround-Soundsystem (810)
- Zentraldisplay mit 14,4" Bildschirmdiagonale (868)
- Komfortsitze (7U2) teilelektrisch
- Digitales Radio (537)
- Fahrerdisplay mit 12,3" Bildschirmdiagonale (464)
- EXCLUSIVE Interieur (P22)
- Warnweste für Fahrer (70B)
- Sitzlehnen im Fond klappbar (287)
- Leder-Paket (P34) inklusive Leder schwarz (201A), Instrumententafel und Bordkanten in Ledernachbildung ARTICO in Nappaoptik (U34) mit Ziernaht, Sitzklimatisierung für Fahrer und Beifahrer (401) und Sitzheizung
- MBUX Multimediasystem Premium (528)
- Memory-Paket (275)
- Multifunktionslenkrad in Leder Nappa (L2B)
- Innenhimmel Stoff nevagrau (58U)
- Ablage-Paket
- Fußmatten Velours (U12)

TECHNIK

- Aktiver Abstands-Assistent DISTRONIC (239)[1]
- Aktiver Park-Assistent mit PARKTRONIC (235)[1]
- AGILITY CONTROL Fahrwerk mit selektivem Dämpfungssystem und Tieferlegung (677)[3]
- AGILITY CONTROL Fahrwerk mit selektivem Dämpfungssystem (485)[2]
- Totwinkel-Assistent (234)[1]
- Bremsanlage mit größeren Bremsscheiben an der Vorderachse (U29)
- Kommunikationsmodul (5G) (382)
- Kraftstoffbehälter mit größerem Inhalt (916)[3]
- KEYLESS-GO Komfort-Paket (P17)
- MBUX Augmented Reality für Navigation (U19)
- MBUX Navigation Premium (PBG)
- Park-Paket mit 360°-Kamera (P47)[1]
- Vorrüstung für digitale Schlüsselübergabe (20U)
- Vorrüstung für MBUX Entertainment Plus (49U)
- PRE-SAFE® System[1]
- Remote Services Premium (34U)
- Smartphone Integration (14U)
- TIREFIT (B51)
- Verkehrszeichen-Assistent (513)[1]
- USB-Paket (75B)
- Kabelloses Ladesystem für mobile Endgeräte vorn (897)

PLUG-IN-HYBRIDE

- Ladekabel für Haushaltssteckdose, 5m, glatt (B30)
- Ladekabel für Wallbox und öffentliche Ladestation, 5m, glatt (9B2)
- Remote und Charging Services Plus (38U)

Die Standardausstattung variiert je nach gewähltem Typ.

[1] Unsere Fahrerassistenz- und Sicherheitssysteme sind Hilfsmittel und entbinden Sie nicht von Ihrer Verantwortung als Fahrer. Beachten Sie die Hinweise in der Betriebsanleitung und die dort beschriebenen Systemgrenzen.

[2] Für Plug-in-Hybride

[3] Nicht für Plug-in-Hybride

[4] Abwahl Wärmedämmend dunkel getöntes Glas möglich (U50)

EXCLUSIVE Premium (PSO)

Preis ab
exkl. MwSt. und NoVA. 5.830,–€

bis
exkl. MwSt. und NoVA. 9.760,–€

- Park-Paket mit 360°-Kamera (P47)[1]
- MBUX Augmented Reality für Navigation (U19)
- Memory-Paket (275)
- Einstiegsleisten mit „Mercedes-Benz“ Schriftzug, beleuchtet (U25)
- DIGITAL LIGHT (P35) mit Adaptivem Fernlicht-Assistenten Plus (628)[1]
- Akustik-Komfort-Paket (851)
- Burmester® 4D-Surround-Soundsystem (810)
- Aktive Ambientebeleuchtung (878) inklusive Soundvisualisierung
- KEYLESS-GO Komfort-Paket (P17)

[1] Unsere Fahrerassistenz- und Sicherheitssysteme sind Hilfsmittel und entbinden Sie nicht von Ihrer Verantwortung als Fahrer. Beachten Sie die Hinweise in der Betriebsanleitung und die dort beschriebenen Systemgrenzen.

EXCLUSIVE Interieur (P22) mit Polsterung in Leder schwarz (201A)
und Zierelementen Holz Ahorn braun offenporig aluminium lines (14H)

Akustik-Komfort-Paket (851)

Burmester® 4D-Surround-Soundsystem (810)

Aktive Ambientebeleuchtung (878) inklusive
Soundvisualisierung

KEYLESS-GO Komfort-Paket (P17)

EXCLUSIVE Premium Plus (PSR)

Preis ab
exkl. MwSt. und NoVA. 11.155,–€

bis
exkl. MwSt. und NoVA. 15.085,–€

Zusätzliche Sonderausstattung zu EXCLUSIVE Premium:

- DIGITAL LIGHT mit Projektionsfunktion (PAX) und Adaptiver Fernlicht-Assistent Plus (628)[1]
- Kühlerverkleidung beleuchtet (5B6)
- Panorama-Schiebedach (413)
- Head-up-Display (444)
- MBUX Interieur-Assistent (77B)
- Klimatisierungsautomatik THERMOTRONIC (581) mit 4 Klimazonen und Digital Vent Control
- 3D Fahrerdisplay (451)
- ENERGIZING Paket (PBP)

[1] Unsere Fahrerassistenz- und Sicherheitssysteme sind Hilfsmittel und entbinden Sie nicht von Ihrer Verantwortung als Fahrer. Beachten Sie die Hinweise in der Betriebsanleitung und die dort beschriebenen Systemgrenzen.

EXCLUSIVE Interieur (P22) mit Polsterung in Leder schwarz (201A)
und Zierelementen Holz Ahorn braun offenporig aluminium lines (14H)

DIGITAL LIGHT mit Projektionsfunktion (PAX)
und Adaptiver Fernlicht-Assistent Plus (628)[1]

Kühlerverkleidung beleuchtet (5B6)

Panorama-Schiebedach (413)

Head-up-Display (444)

[1] Unsere Fahrerassistenz- und Sicherheitssysteme sind Hilfsmittel und entbinden Sie nicht von Ihrer Verantwortung als Fahrer. Beachten Sie die Hinweise in der Betriebsanleitung und die dort beschriebenen Systemgrenzen.

Räder - 18"/19"

45,7 cm (18") Leichtmetallräder im 5-Speichen-Design (52R) – **serienmäßig**

45,7 cm (18") Leichtmetallräder im 5-Speichen-Design (R31) – **optional (EUR 700,—)**

45,7 cm (18") Leichtmetallräder im 5-Speichen-Design (R10) – **optional (EUR 700,—)**

48,3 cm (19") Leichtmetallräder im 10-Speichen-Design (R09) – **optional (EUR 1.500,—)**

48,3 cm (19") Leichtmetallräder im 5-Speichen-Design (R82) – **optional (EUR 1.500,—)**

48,3 cm (19") Leichtmetallräder im 10-Speichen-Design (R97) – **optional (EUR 1.500,—)**

48,3 cm (19") Leichtmetallräder im Vielspeichen-Design (11R) – **optional (EUR 1.500,—)**

Räder – 19"/ 20"/ 21"

48,3 cm (19") Leichtmetallräder im 5-Speichen-Design (49R) – **optional (EUR 1.500,—)**

50,8 cm (20") AMG Leichtmetallräder im Vielspeichen-Design (RVQ) – **optional (EUR 2.900,—)**

50,8 cm (20") AMG Leichtmetallräder im Vielspeichen-Design (RVR) – **optional (EUR 3.100,—)**

53,3 cm (21") AMG Leichtmetallräder im Vielspeichen-Design (RWA)[1] – **optional (EUR 3.800,—)**

[1] Nicht für Plug-in-Hybride

Polsterung

Leder

Leder schwarz (201A) – **serienmäßig**

Leder tonkabraun (214A) – **optional (EUR 200,—)**

Leder macchiatobeige (215A) – **optional (EUR 200,—)**

Leder Nappa

Leder Nappa schwarz (801A) – **optional (EUR 1.000,—)**

Leder Nappa nevagrau/schwarz (808A) – **optional (EUR 1.200,—)**

Leder Nappa tonkabraun (814A) – **optional (EUR 1.200,—)**

Übersicht der Lines

	AVANTGARDE	AMG Line	EXCLUSIVE
EXTERIEUR			
Kühlerverkleidung mit zentralem Mercedes Stern sowie Einfassung, Mercedes-Benz Pattern und Zierelement auf der Einzellamelle in Chrom	●	●	
Kühlerverkleidung mit Einfassung und Zierelementen auf den 3 Doppellamellen in Chrom			●
Motorhaube mit Powerdomes	●	●	
Motorhaube mit Powerdomes und stehendem Mercedes Stern			●
Expressives, sportliches AMG Styling (772) mit AMG Frontschürze im A-Wing-Design, u. a. mit großen Lufteinlässen und Frontsplitter sowie Zierleisten in Chrom vorn		●	
Progressives, dynamisches Front- und Heckschürzendesign, jeweils mit Zierleisten in Chrom und angedeuteten Lufteinlässen vorn	●		
Klassisches, elegantes Front- und Heckschürzendesign, jeweils mit erweiterten Zierelementen in Chrom			●
Einleger im Seitenschweller in Chrom		●	●
AMG Heckschürze, u. a. mit Diffusor-Optik in Schwarz und trapezförmigen Endrohrblenden in Chrom		●	
INTERIEUR			
Multifunktionslenkrad in Leder Nappa (L2B) mit Speichen in Schwarz hochglänzend, Einfassung in Silberchrom und galvanisierte Lenkradschaltpaddles in Silberchrom	●		●
Multifunktions-Sportlenkrad in Leder Nappa (L5C), unten abgeflacht, im Griffbereich perforiert mit galvanisierten Lenkradschaltpaddles in Silberchrom		●	
Komfortsitze (7U2) teilelektrisch mit Sitzkomfort-Paket (P65), Lordosenstütze (U22)	●		●
Sportsitze (7U3) teilelektrisch mit Sitzkomfort-Paket (P65), Lordosenstütze (U22)		●	
Ledernachbildung ARTICO/Stoff Ljusdal schwarz (301A)	●		
Ledernachbildung ARTICO/Mikrofaser MICROCUT schwarz (601A)		●	
Leder schwarz (201A)			●
Instrumententafel und Bordkanten in Ledernachbildung ARTICO in Nappaoptik (U34) mit Ziernaht		●	●
Innenhimmel Stoff nevagrau (58U)	●		●
Innenhimmel Stoff schwarz (51U)		●	
Fußmatten Velours (U12)	●		●
AMG Fußmatten (U26)		●	
AMG Sportpedalanlage aus gebürstetem Edelstahl mit schwarzen Gumminoppen		●	

Die neue Mercedes-Benz E-Klasse

Sonderausstattungen.

Night-Paket (P55)[1]

Preis exkl. MwSt. und NoVA.

360 €

1. Außenspiegelgehäuse in Schwarz hochglänzend, mit Metallic-Lackierung obsidianschwarz (197U) in Wagenfarbe lackiert.
2. Wärmedämmend dunkel getöntes Glas (840) ab B-Säule, optional Entfall Wärmedämmend dunkel getöntes Glas (U50).
3. Zierleisten der Front- und Heckschürze in Schwarz hochglänzend.
4. Bordkanten- und Fensterlinienzierstab in Schwarz hochglänzend.
5. 48,3 cm (19") AMG Leichtmetallräder im 5-Doppelspeichen-Design (RTE) schwarz lackiert und glanzgedreht.[2]
6. Kühlerverkleidung mit Zierelement auf der Einzellamelle in Schwarz hochglänzend.

[1] Nur mit AMG Line Advanced (PSF) / AMG Line Advanced Plus (PSJ) / AMG Line Premium (PSN) / AMG Line Premium Plus (PSQ)
[2] Folgende Felgen sind in Verbindung mit dem Night-Paket erhältlich: RTE / RVQ / RVR / RWA

Lacke

schwarz (040U) – **optional (EUR —,—)**

polarweiß (149U) – **optional (EUR —,—)**

verdesilber (188U) – **optional (EUR —,—)**

obsidianschwarz (197U) – **optional (EUR —,—)**

nautikblau (595U) – **optional (EUR —,—)**

samtbraun (771U) – **optional (EUR —,—)**

graphitgrau (831U) – **optional (EUR —,—)**

hightechsilber (922U) – **optional (EUR —,—)**

MANUFAKTUR opalithweiß bright (885U) –
optional (EUR 990,—)

MANUFAKTUR alpingrau uni (956U) –
optional (EUR 3.100,—)

MANUFAKTUR hyazinthrot metallic (996U) –
optional (EUR 990,—)

Lacke

CODE	AUSSTATTUNGEN	Preis € exkl. MwSt. und NoVA	Benzin	Hybrid			Diesel	
			E 200	E 300 e	E 300 e 4MATIC	E 400 e 4MATIC	E 220 d	E 220 d 4MATIC
197U	**obsidianschwarz metallic**	–,–	**S**	**S**	**S**	**S**	**S**	**S**
040U	**schwarz**	–,–	○	○	○	○	○	○
149U	**polarweiß**	–,–	○	○	○	○	○	○
188U	**verdesilber metallic**	–,–	○	○	○	○	○	○
595U	**nautikblau metallic**	–,–	○	○	○	○	○	○
771U	**samtbraun metallic**	–,–	○	○	○	○	○	○
831U	**graphitgrau metallic**	–,–	○	○	○	○	○	○
922U	**hightechsilber metallic**	–,–	○	○	○	○	○	○
885U	**MANUFAKTUR opalithweiß bright**	990,–	●	●	●	●	●	●
996U	**MANUFAKTUR hyazinthrot metallic**	990,–	●	●	●	●	●	●
956U	**MANUFAKTUR alpingrau uni**	3.100,–	●	●	●	●	●	●

● lieferbar gegen Mehrpreis - ○ als Sonderausstattung ohne Mehrpreis lieferbar - **S** Serienausstattung - **–** nicht lieferbar

Zierelemente

Zierelemente Holz Esche schwarz offenporig (10H) – **serienmäßig AVANTGARDE / AMG Line**

Zierelemente Holz Esche schwarz offenporig hinterleuchtet mit Mercedes-Benz Pattern (11H+331) – **optional (EUR 150,—)**

Zierlelemente Klavierlack schwarz (12H)[1] – **optional (EUR —,—)**

Zierelemente Holz Ahorn braun offenporig aluminium lines (14H) **Standard für EXCLUSIVE** – **optional (EUR 650,—)**

Zierelemente Metall-Mischgewebe silber hell (70H) – **optional (EUR 500,—)**

Zierelemente MANUFAKTUR Klavierlack schwarz flowing lines (H17) – **optional (EUR 650,—)**

[1] Nur mit MBUX Superscreen (PAG)

Mittelkonsolen

Mittelkonsole Holz Esche schwarz offenporig (753)
serienmäßig AVANTGARDE / AMG Line

Mittelkonsole Holz Ahorn braun offenporig aluminium lines (667) – **optional (EUR 200,—), serienmäßig für EXCLUSIVE**

Mittelkonsole Metall-Mischgewebe silber hell (671) – **optional (EUR 150,—)**

Mittelkonsole Klavierlack schwarz (759) – **optional (EUR 150,—)**

Zierelemente

CODE	AUSSTATTUNGEN	Preis € exkl. MwSt. und NoVA	Benzin	Hybrid			Diesel	
			E 200	E 300 e	E 300 e 4MATIC	E 400 e 4MATIC	E 220 d	E 220 d 4MATIC
10H	**Zierelemente Holz Esche schwarz offenporig**	—,—	S	S	S	S	S	S
	Nur mit Mittelkonsole Holz Esche schwarz offenporig (753)							
	Nicht mit MBUX Superscreen (PAG)							
11H	**Zierelemente Holz Esche schwarz offenporig hinterleuchtet mit Mercedes-Benz Pattern**	150,—	●	●	●	●	●	●
	Nur mit Mittelkonsole Holz Esche schwarz offenporig (753)							
	Nicht mit MBUX Superscreen (PAG)							
	Mit EXCLUSIVE Premium (PSO) / EXCLUSIVE Premium Plus (PSR)	—,—	○	○	○	○	○	○
12H	**Zierlelemente Klavierlack schwarz**	—,—	○	○	○	○	○	○
	Nur mit MBUX Superscreen (PAG)							
14H	**Zierelemente Holz Ahorn braun offenporig aluminium lines**	650,—	●	●	●	●	●	●
	Nur mit Mittelkonsole Holz Ahorn braun offenporig aluminium lines (667)							
	Nicht mit MBUX Superscreen (PAG)							
	Mit EXCLUSIVE Premium (PSO) / EXCLUSIVE Premium Plus (PSR)	—,—	○	○	○	○	○	○
70H	**Zierelemente Metall-Mischgewebe silber hell**	500,—	●	●	●	●	●	●
	Nur mit Mittelkonsole Metall-Mischgewebe silber hell (671)							
	Nicht mit MBUX Superscreen (PAG)							
	Mit EXCLUSIVE Premium (PSO) / EXCLUSIVE Premium Plus (PSR)	—,—	○	○	○	○	○	○
H17	**Zierelemente MANUFAKTUR Klavierlack schwarz flowing lines**	650,—	●	●	●	●	●	●
	Nur mit Mittelkonsole Klavierlack schwarz (759)							
	Nicht mit MBUX Superscreen (PAG)							
	Mit EXCLUSIVE Premium (PSO) / EXCLUSIVE Premium Plus (PSR)	—,—	○	○	○	○	○	○

● lieferbar gegen Mehrpreis - ○ als Sonderausstattung ohne Mehrpreis lieferbar - **S** Serienausstattung - **–** nicht lieferbar

Mittelkonsolen

CODE	AUSSTATTUNGEN	Preis € exkl. MwSt. und NoVA	Benzin	Hybrid			Diesel	
			E 200	E 300 e	E 300 e 4MATIC	E 400 e 4MATIC	E 220 d	E 220 d 4MATIC
753	**Mittelkonsole Holz Esche schwarz offenporig**	—,—	**S**	**S**	**S**	**S**	**S**	**S**
	Nur mit MBUX Superscreen (PAG) / Zierelemente Holz Esche schwarz offenporig (10H) / Zierelemente Holz Esche schwarz offenporig hinterleuchtet mit Mercedes-Benz Pattern (11H)							
667	**Mittelkonsole Holz Ahorn braun offenporig aluminium lines**	200,—	●	●	●	●	●	●
	Nur mit MBUX Superscreen (PAG) / Zierelemente Holz Ahorn braun offenporig aluminium lines (14H)							
	Mit EXCLUSIVE Premium (PSO) / EXCLUSIVE Premium Plus (PSR)	—,—	○	○	○	○	○	○
671	**Mittelkonsole Metall-Mischgewebe silber hell**	150,—	●	●	●	●	●	●
	Nur mit MBUX Superscreen (PAG) / Zierelemente Metall-Mischgewebe silber hell (70H)							
	Mit EXCLUSIVE Premium (PSO) / EXCLUSIVE Premium Plus (PSR)	—,—	○	○	○	○	○	○
759	**Mittelkonsole Klavierlack schwarz**	150,—	●	●	●	●	●	●
	Nur mit MBUX Superscreen (PAG) / Zierelemente MANUFAKTUR Klavierlack schwarz flowing lines (H17)							
	Mit EXCLUSIVE Premium (PSO) / EXCLUSIVE Premium Plus (PSR)	—,—	○	○	○	○	○	○

● lieferbar gegen Mehrpreis - ○ als Sonderausstattung ohne Mehrpreis lieferbar - **S** Serienausstattung - **–** nicht lieferbar

Typen

CODE	AUSSTATTUNGEN	Preis € exkl. MwSt. und NoVA	Benzin	Hybrid			Diesel	
			E 200	E 300 e	E 300 e 4MATIC	E 400 e 4MATIC	E 220 d	E 220 d 4MATIC
PSE	**AVANTGARDE Advanced**	—,—	**S**	**S**	**S**	**–**	**S**	**S**
	Enthält: AVANTGARDE Exterieur (P15), AVANTGARDE Interieur (P14), Zentraldisplay 14.4" (868), Fahrerdisplay 12.4" (464), Vorrüstung für MBUX Entertainment Plus (49U), Smartphone Integration (14U), Kabelloses Ladesystem für mobile Endgeräte vorn (897), Adaptiver Fernlicht-Assistent (608)[4], USB-Paket (75B), MBUX Navigation Premium (PBG), Kommunikationsmodul (5G) für die Nutzung von Mercedes me connect Diensten (382), Vorrüstung für digitale Schlüsselübergabe (20U), Sitzheizung für Fahrer und Beifahrer (873), Sitzlehnen im Fond klappbar (287), Kraftstoffbehälter mit größerem Inhalt (916)[1], TIREFIT (B51), Remote Services Premium (34U), Remote und Charging Services Plus (38U)[2], Verkehrszeichen-Assistent (513)[4], Warnweste für Fahrer (70B), Ladekabel für Wallbox und öffentliche Ladestation, 5m, glatt (9B2)[2]							
PSI	**AVANTGARDE Advanced Plus**	—,—	**–**	**–**	**–**	**S**	**–**	**–**
	Enthält: AVANTGARDE Advanced (PSE), Park-Paket mit 360°-Kamera (P47)[4], MBUX Augmented Reality für Navigation (U19), Memory-Paket (275), Einstiegsleisten mit „Mercedes-Benz“ Schriftzug, beleuchtet (U25), DIGITAL LIGHT (P35) mit Adaptivem Fernlicht-Assistenten Plus (628)[4]	3.030,—	**–**	●	●	**–**	**–**	**–**
		3.035,—	●	**–**	**–**	**–**	●	●
PSF	**AMG Line Advanced**	4.020,—	**–**	●	●	**–**	**–**	**–**
	Enthält: AMG Line Exterieur (P31), AMG Line Interieur (P29), Zentraldisplay 14.4" (868), Fahrerdisplay 12.4" (464), Vorrüstung für MBUX Entertainment Plus (49U), Smartphone Integration (14U), Kabelloses Ladesystem für mobile Endgeräte vorn (897), Adaptiver Fernlicht-Assistent (608)[4], USB-Paket (75B), MBUX Navigation Premium (PBG), Kommunikationsmodul (5G) für die Nutzung von Mercedes me connect Diensten (382), Vorrüstung für digitale Schlüsselübergabe (20U), Sitzheizung für Fahrer und Beifahrer (873), Sitzlehnen im Fond klappbar (287), Kraftstoffbehälter mit größerem Inhalt (916)[1], TIREFIT (B51), Remote Services Premium (34U), Remote und Charging Services Plus (38U)[2], Verkehrszeichen-Assistent (513)[4], Warnweste für Fahrer (70B), Ladekabel für Wallbox und öffentliche Ladestation, 5m, glatt (9B2)[2], Wärmedämmend dunkel getöntes Glas (840)[3]	4.470,—	**–**	**–**	**–**	**–**	**–**	●
		4.920,—	●	**–**	**–**	**–**	●	**–**
PSJ	**AMG Line Advanced Plus**	4.025,—	**–**	**–**	**–**	●	**–**	**–**
	Enthält: AMG Line Advanced (PSF), Park-Paket mit 360°-Kamera (P47)[4], MBUX Augmented Reality für Navigation (U19), Memory-Paket (275), Einstiegsleisten mit „Mercedes-Benz“ Schriftzug, beleuchtet (U25), DIGITAL LIGHT (P35) mit Adaptivem Fernlicht-Assistenten Plus (628)[4]	7.055,—	**–**	●	●	**–**	**–**	**–**
		7.505,—	**–**	**–**	**–**	**–**	**–**	●
		7.955,—	●	**–**	**–**	**–**	●	**–**

[1] Nicht für Plug-in-Hybride
[2] Nur für Plug-in-Hybride
[3] Abwahl Wärmedämmend dunkel getöntes Glas möglich (U50)
[4] Unsere Fahrerassistenz- und Sicherheitssysteme sind Hilfsmittel und entbinden Sie nicht von Ihrer Verantwortung als Fahrer. Beachten Sie die Hinweise in der Betriebsanleitung und die dort beschriebenen Systemgrenzen.

● lieferbar gegen Mehrpreis - ○ als Sonderausstattung ohne Mehrpreis lieferbar - **S** Serienausstattung - **–** nicht lieferbar

Typen

CODE	AUSSTATTUNGEN	Preis € exkl. MwSt. und NoVA	Benzin	Hybrid			Diesel	
			E 200	E 300 e	E 300 e 4MATIC	E 400 e 4MATIC	E 220 d	E 220 d 4MATIC
PSN	**AMG Line Premium**	6.720,–	–	–	–	●	–	–
	Enthält: AMG Line Advanced Plus (PSJ), Akustik-Komfort-Paket (851), Burmester® 4D-Surround-Soundsystem (810), Aktive Ambientebeleuchtung (878), KEYLESS-GO Komfort-Paket (P17)	9.750,–	–	●	●	–	–	–
		10.200,–	–	–	–	–	–	●
		10.650,–	●	–	–	–	●	–
PSQ	**AMG Line Premium Plus**	12.045,–	–	–	–	●	–	–
	Enthält: AMG Line Premium (PSN), DIGITAL LIGHT mit Projektionsfunktion (PAX) und Adaptiver Fernlicht-Assistent Plus (628)[4], Kühlerverkleidung beleuchtet (5B6), Panorama-Schiebedach (413), Head-up-Display (444), MBUX Interieur-Assistent (77B), Klimatisierungsautomatik THERMOTRONIC (581), 3D Fahrerdisplay (451), ENERGIZING Paket (PBP)	15.075,–	–	●	●	–	–	–
		15.525,–	–	–	–	–	–	●
		15.975,–	●	–	–	–	●	–
PSO	**EXCLUSIVE Premium**	5.830,–	–	–	–	●	–	–
	Enthält: EXCLUSIVE Exterieur (P23), EXCLUSIVE Interieur (P22), Zentraldisplay 14.4" (868), Fahrerdisplay 12.4" (464), Vorrüstung für MBUX Entertainment Plus (49U), Smartphone Integration (14U), Kabelloses Ladesystem für mobile Endgeräte vorn (897), USB-Paket (75B), MBUX Navigation Premium (PBG), Kommunikationsmodul (5G) für die Nutzung von Mercedes me connect Diensten (382), Vorrüstung für digitale Schlüsselübergabe (20U), Sitzheizung für Fahrer und Beifahrer (873), Sitzlehnen im Fond klappbar (287), Kraftstoffbehälter mit größerem Inhalt (916)[1], TIREFIT (B51), Remote Services Premium (34U), Remote und Charging Services Plus (38U)[2], Verkehrszeichen-Assistent (513)[4], Warnweste für Fahrer (70B), Ladekabel für Wallbox und öffentliche Ladestation, 5m, glatt (9B2)[2], Wärmedämmend dunkel getöntes Glas (840)[3], Bremsanlage mit größeren Bremsscheiben an der Vorderachse (U29), Leder-Paket (P34), Park-Paket mit 360°-Kamera (P47)[4], MBUX Augmented Reality für Navigation (U19), Memory-Paket (275), Einstiegsleisten mit „Mercedes-Benz“ Schriftzug, beleuchtet (U25), DIGITAL LIGHT (P35) mit Adaptivem Fernlicht-Assistenten Plus (628)[4], Akustik-Komfort-Paket (851), Burmester® 4D-Surround-Soundsystem (810), Aktive Ambientebeleuchtung (878), KEYLESS-GO Komfort-Paket (P17)	8.860,–	–	●	●	–	–	–
		9.060,–	–	–	–	–	–	●
		9.760,–	●	–	–	–	●	–
PSR	**EXCLUSIVE Premium Plus**	11.155,–	–	–	–	●	–	–
	Enthält: EXCLUSIVE Premium (PSO), DIGITAL LIGHT mit Projektionsfunktion (PAX) und Adaptiver Fernlicht-Assistent Plus (628)[4], Kühlerverkleidung beleuchtet (5B6), Panorama-Schiebedach (413), Head-up-Display (444), MBUX Interieur-Assistent (77B), Klimatisierungsautomatik THERMOTRONIC (581), 3D Fahrerdisplay (451), ENERGIZING Paket (PBP)	14.185,–	–	●	●	–	–	–
		14.385,–	–	–	–	–	–	●
		15.085,–	●	–	–	–	●	–

[1] Nicht für Plug-in-Hybride
[2] Nur für Plug-in-Hybride
[3] Abwahl Wärmedämmend dunkel getöntes Glas möglich (U50)
[4] Unsere Fahrerassistenz- und Sicherheitssysteme sind Hilfsmittel und entbinden Sie nicht von Ihrer Verantwortung als Fahrer. Beachten Sie die Hinweise in der Betriebsanleitung und die dort beschriebenen Systemgrenzen.

● lieferbar gegen Mehrpreis - ○ als Sonderausstattung ohne Mehrpreis lieferbar - **S** Serienausstattung - **–** nicht lieferbar

Optionen

CODE	AUSSTATTUNGEN	Preis € exkl. MwSt. und NoVA	Benzin	Hybrid			Diesel	
			E 200	E 300 e	E 300 e 4MATIC	E 400 e 4MATIC	E 220 d	E 220 d 4MATIC
810	**Burmester® 4D-Surround-Soundsystem**	1.155,–	●	●	●	●	●	●
	Mit AMG Line Premium (PSN) / EXCLUSIVE Premium (PSO) / AMG Line Premium Plus (PSQ) / EXCLUSIVE Premium Plus (PSR)	–,–	○	○	○	○	○	○
413	**Panorama-Schiebedach**	1.770,–	●	●	●	●	●	●
	Mit AMG Line Premium Plus (PSQ) / EXCLUSIVE Premium Plus (PSR)	–,–	○	○	○	○	○	○
444	**Head-up-Display**	1.050,–	●	●	●	●	●	●
	Mit AMG Line Premium Plus (PSQ) / EXCLUSIVE Premium Plus (PSR)	–,–	○	○	○	○	○	○
PAG	**MBUX Superscreen**	1.490,–	●	●	●	●	●	●
	Nur mit Instrumententafel und Bordkanten in Ledernachbildung ARTICO in Nappaoptik (U34) + Zierlelemente Klavierlack schwarz (12H)							
	Nicht mit Ledernachbildung ARTICO/Stoff Ljusdal schwarz (301A)							
451	**3D Fahrerdisplay**	990,–	●	●	●	●	●	●
	Nur mit AMG Line Premium (PSN) / EXCLUSIVE Premium (PSO) / AMG Line Premium Plus (PSQ) / EXCLUSIVE Premium Plus (PSR)							
	Mit AMG Line Premium Plus (PSQ) / EXCLUSIVE Premium Plus (PSR)	–,–	○	○	○	○	○	○
72B	**USB-Paket Plus**	300,–	●	●	●	●	●	●
401	**Sitzklimatisierung für Fahrer und Beifahrer**	770,–	●	●	●	●	●	●
	Nicht mit Ledernachbildung ARTICO/Stoff Ljusdal schwarz (301A), Ledernachbildung ARTICO/Mikrofaser MICROCUT schwarz (601A)							
	Mit ENERGIZING Paket Plus (PBR)	–,–	○	○	○	○	○	○
	Mit Leder-Paket (P34) / EXCLUSIVE Premium (PSO) / EXCLUSIVE Premium Plus (PSR)	–,–	○	○	○	○	○	○
872	**Sitzheizung im Fond**	360,–	●	●	●	●	●	●
228	**Standheizung**	1.220,–	●	–	–	–	●	●
883	**Servoschließen**	550,–	●	●	●	●	●	●
5B6	**Kühlerverkleidung beleuchtet**	400,–	●	●	●	●	●	●
	Mit AMG Line Premium Plus (PSQ) / EXCLUSIVE Premium Plus (PSR)	–,–	○	○	○	○	○	○

● lieferbar gegen Mehrpreis - ○ als Sonderausstattung ohne Mehrpreis lieferbar - **S** Serienausstattung - **–** nicht lieferbar

Optionen

CODE	AUSSTATTUNGEN	Preis € exkl. MwSt. und NoVA	Benzin	Hybrid			Diesel	
			E 200	E 300 e	E 300 e 4MATIC	E 400 e 4MATIC	E 220 d	E 220 d 4MATIC
840	**Wärmedämmend dunkel getöntes Glas**	390,–	●	●	●	●	●	●
	Nicht mit Sonnenschutz-Paket (P09)							
	Mit AMG Line Advanced (PSF) / AMG Line Advanced Plus (PSJ) / AMG Line Premium (PSN) / EXCLUSIVE Premium (PSO) / AMG Line Premium Plus (PSQ) / EXCLUSIVE Premium Plus (PSR)	–,–	○	○	○	○	○	○
U34	**Instrumententafel und Bordkanten in Ledernachbildung ARTICO in Nappaoptik**	600,–	●	●	●	●	●	●
	Nicht mit Ledernachbildung ARTICO/Stoff Ljusdal schwarz (301A)							
	Mit AMG Line Advanced (PSF) / AMG Line Advanced Plus (PSJ) / AMG Line Premium (PSN) / EXCLUSIVE Premium (PSO) / AMG Line Premium Plus (PSQ) / EXCLUSIVE Premium Plus (PSR) / Leder-Paket (P34)	–,–	○	○	○	○	○	○
U29	**Bremsanlage mit größeren Bremsscheiben an der Vorderachse**	250,–	●	●	●	●	●	●
	Mit AMG Line Advanced (PSF) / AMG Line Advanced Plus (PSJ) / AMG Line Premium (PSN) / EXCLUSIVE Premium (PSO) / AMG Line Premium Plus (PSQ) / EXCLUSIVE Premium Plus (PSR) / Park-Paket mit Remote-Parkfunktionen (PBH)	–,–	○	○	○	○	○	○
	Nicht mit 43,2 cm (17") Leichtmetallräder im 5-Doppelspeichen-Design (R48)							
550	**Anhängevorrichtung mit ESP® Anhängerstabilisierung**	975,–	●	●	●	●	●	●
553	**Anhängerrangier-Assistent**	350,–	●	●	●	●	●	●
	Nur mit Anhängevorrichtung mit ESP® Anhängerstabilisierung (550) + AVANTGARDE Advanced Plus (PSI) / AMG Line Advanced Plus (PSJ) / AMG Line Premium (PSN) / EXCLUSIVE Premium (PSO) / AMG Line Premium Plus (PSQ) / EXCLUSIVE Premium Plus (PSR) / Park-Paket mit Remote-Parkfunktionen (PBH)							
682	**Feuerlöscher**	120,–	●	●	●	●	●	●
293	**Sidebags im Fond**	360,–	●	●	●	●	●	●

● lieferbar gegen Mehrpreis - ○ als Sonderausstattung ohne Mehrpreis lieferbar - **S** Serienausstattung - **–** nicht lieferbar

Pakete

CODE	AUSSTATTUNGEN	Preis € exkl. MwSt. und NoVA	Benzin	Hybrid			Diesel	
			E 200	E 300 e	E 300 e 4MATIC	E 400 e 4MATIC	E 220 d	E 220 d 4MATIC
P17	**KEYLESS-GO Komfort-Paket**	1.270,–	●	●	●	●	●	●
	Mit AMG Line Premium (PSN) / EXCLUSIVE Premium (PSO) / AMG Line Premium Plus (PSQ) / EXCLUSIVE Premium Plus (PSR)	–,–	○	○	○	○	○	○
P34	**Leder-Paket**	2.800,–	●	●	●	●	●	●
	Enthält: (Leder (201A / 204A / 205A / 214A / 215A / 221A) oder Leder Nappa (801A / 804A / 808A / 814A)), Instrumententafel und Bordkanten in Ledernachbildung ARTICO in Nappaoptik (U34), Sitzklimatisierung für Fahrer und Beifahrer (401)							
	Mit AMG Line Advanced (PSF) / AMG Line Advanced Plus (PSJ) / AMG Line Premium (PSN) / AMG Line Premium Plus (PSQ)	1.750,–	●	●	●	●	●	●
	Mit EXCLUSIVE Premium (PSO) / EXCLUSIVE Premium Plus (PSR)	–,–	○	○	○	○	○	○
P55	**Night-Paket**	360,–	●	●	●	●	●	●
	Nur mit 48,3 cm (19") AMG Leichtmetallräder im 5-Doppelspeichen-Design (RTE) / 50,8 cm (20") AMG Leichtmetallräder im Vielspeichen-Design (RVQ) / 50,8 cm (20") AMG Leichtmetallräder im Vielspeichen-Design (RVR) / 53,3 cm (21") AMG Leichtmetallräder im Vielspeichen-Design (RWA)							
	Nicht mit AVANTGARDE Advanced (PSE) / AVANTGARDE Advanced Plus (PSI) / EXCLUSIVE Premium (PSO) / EXCLUSIVE Premium Plus (PSR)							
P20	**Fahrassistenz-Paket Plus[2]**	2.135,–	●	●	●	●	●	●
	Enthält: Aktiver Abstands-Assistent DISTRONIC (233) inkl. Aktivem Geschwindigkeitslimit-Assistent (546), Erweitertem automatischem Wiederanfahren auf Autobahnen, Streckenbasierte Geschwindigkeitsanpassung mit Stauendefunktion; Aktiver Lenk-Assistent inkl. Aktivem Nothalt-Assistent mit SOS-Funktion, Rettungsgassenfunktion;Aktiver Brems-Assistent inkl. Abbiege- und Kreuzungsfunktion, Stauende-Notbremsfunktion; Ausweich-Lenk-Assistent (206); Aktiver Spurhalte-Assistent (243); Aktiver Totwinkel-Assistent inkl. Ausstiegswarnfunktion, Fußgängerwarnfunktion im Bereich von Zebrastreifen							
PBH	**Park-Paket mit Remote-Parkfunktionen[1]**	1.410,–	–	●	●	●	–	–
	Enthält: Vorrüstung für INTELLIGENT PARK PILOT (27U), 360°-Kamera (501), Vorrüstung für Remote Park-Assistent (503), Memory Park-Assistent (507),Bremsanlage mit größeren Bremsscheiben an der Vorderachse (U29) Nur mit Fahrassistenz-Paket Plus (P20)[1]							
	Mit AMG Line Advanced (PSF)	1.160,–	–	●	●	●	–	–
	Mit AVANTGARDE Advanced Plus (PSI)	950,–	–	●	●	●	–	–
	Mit AMG Line Advanced Plus (PSJ) / AMG Line Premium (PSN) / EXCLUSIVE Premium (PSO) / AMG Line Premium Plus (PSQ) / EXCLUSIVE Premium Plus (PSR)	700,–	–	●	●	●	–	–

[1] Abwahl Wärmedämmend dunkel getöntes Glas möglich (U50)
[2] Unsere Fahrerassistenz- und Sicherheitssysteme sind Hilfsmittel und entbinden Sie nicht von Ihrer Verantwortung als Fahrer. Beachten Sie die Hinweise in der Betriebsanleitung und die dort beschriebenen Systemgrenzen.

● lieferbar gegen Mehrpreis - ○ als Sonderausstattung ohne Mehrpreis lieferbar - **S** Serienausstattung - **–** nicht lieferbar

Pakete

CODE	AUSSTATTUNGEN	Preis € exkl. MwSt. und NoVA	Benzin	Hybrid			Diesel	
			E 200	E 300 e	E 300 e 4MATIC	E 400 e 4MATIC	E 220 d	E 220 d 4MATIC
PAD	**Technik-Paket** Enthält: Hinterachslenkung (201), AIRMATIC (489)	2.790,–	●	●	●	●	●	●
P09	**Sonnenschutz-Paket** Nicht mit Wärmedämmend dunkel getöntes Glas (840)	560,–	●	●	●	●	●	●
PAV	**Winter-Paket** Enthält: Lenkradheizung (443), Scheibenwaschanlage beheizt (875)	360,–	●	●	●	●	●	●
PBR	**ENERGIZING Paket Plus** Enthält: Multikontursitze für Fahrer und Beifahrer (399), Sitzklimatisierung für Fahrer und Beifahrer (401), AIR-BALANCE Paket (P21), Wärme-Komfort-Paket (P68) Nicht mit AVANTGARDE Advanced (PSE) / AMG Line Advanced (PSF) / Ledernachbildung ARTICO/Stoff Ljusdal schwarz (301A) / Ledernachbildung ARTICO/Mikrofaser MICROCUT schwarz (601A) / Leder schwarz (221A)	3.295,–	●	●	●	●	●	●
	Mit Leder-Paket (P34) / EXCLUSIVE Premium (PSO) / EXCLUSIVE Premium Plus (PSR)	2.555,–	●	●	●	●	●	●
P53	**ENERGIZING AIR CONTROL**	200,–	●	●	●	●	●	●
P82	**GUARD 360° Fahrzeugschutz Plus** Nur mit AVANTGARDE Advanced Plus (PSI) / AMG Line Advanced Plus (PSJ) / AMG Line Premium (PSN) / EXCLUSIVE Premium (PSO) / AMG Line Premium Plus (PSQ) / EXCLUSIVE Premium Plus (PSR)	620,–	●	●	●	●	●	●

● lieferbar gegen Mehrpreis - O als Sonderausstattung ohne Mehrpreis lieferbar - **S** Serienausstattung - **–** nicht lieferbar

Räder

CODE	AUSSTATTUNGEN	Preis € exkl. MwSt. und NoVA	Benzin	Hybrid			Diesel	
			E 200	E 300 e	E 300 e 4MATIC	E 400 e 4MATIC	E 220 d	E 220 d 4MATIC
R48	**43,2 cm (17") Leichtmetallräder im 5-Doppelspeichen-Design**	–,–	S	–	–	–	S	–
	Nur mit AVANTGARDE Advanced (PSE) / AVANTGARDE Advanced Plus (PSI)							
	Nicht mit Bremsanlage mit größeren Bremsscheiben an der Vorderachse (U29) oder Winterkompletträdern (2R1 / 2R8 / 4R2)							
R31	**45,7 cm (18") Leichtmetallräder im 5-Speichen-Design**	700,–	●	–	–	–	●	–
	Nur mit AVANTGARDE Advanced (PSE) / AVANTGARDE Advanced Plus (PSI) / EXCLUSIVE Premium (PSO) / EXCLUSIVE Premium Plus (PSR)	–,–	–	–	–	–	–	S
	Mit EXCLUSIVE Premium (PSO) / EXCLUSIVE Premium Plus (PSR)	–,–	○	–	–	–	○	○
R10	**45,7 cm (18") Leichtmetallräder im 5-Speichen-Design**	700,–	●	–	–	–	●	–
	Nur mit AVANTGARDE Advanced (PSE) / AVANTGARDE Advanced Plus (PSI) / EXCLUSIVE Premium (PSO) / EXCLUSIVE Premium Plus (PSR)	–,–	–	–	–	–	–	○
	Mit EXCLUSIVE Premium (PSO) / EXCLUSIVE Premium Plus (PSR)	–,–	○	–	–	–	○	○
52R	**45,7 cm (18") Leichtmetallräder im 5-Speichen-Design**	700,–	●	–	–	–	●	–
	Nur mit AVANTGARDE Advanced (PSE) / AVANTGARDE Advanced Plus (PSI) / EXCLUSIVE Premium (PSO) / EXCLUSIVE Premium Plus (PSR)	–,–	–	–	–	–	–	○
	Mit EXCLUSIVE Premium (PSO) / EXCLUSIVE Premium Plus (PSR)	–,–	○	–	–	–	○	○
R09	**48,3 cm (19") Leichtmetallräder im 10-Speichen-Design**	1.500,–	●	–	–	–	●	–
	Nur mit AVANTGARDE Advanced (PSE) / AVANTGARDE Advanced Plus (PSI) / EXCLUSIVE Premium (PSO) / EXCLUSIVE Premium Plus (PSR)	800,–	–	–	–	–	–	●
		–,–	–	S	S	S	–	–
	Mit EXCLUSIVE Premium (PSO) / EXCLUSIVE Premium Plus (PSR)	800,–	●	–	–	–	●	●
R82	**48,3 cm (19") Leichtmetallräder im 5-Speichen-Design**	1.500,–	●	–	–	–	●	–
	Nur mit AVANTGARDE Advanced (PSE) / AVANTGARDE Advanced Plus (PSI) / EXCLUSIVE Premium (PSO) / EXCLUSIVE Premium Plus (PSR)	800,–	–	–	–	–	–	●
		–,–	–	○	○	○	–	–
	Mit EXCLUSIVE Premium (PSO) / EXCLUSIVE Premium Plus (PSR)	800,–	●	–	–	–	●	●

● lieferbar gegen Mehrpreis - ○ als Sonderausstattung ohne Mehrpreis lieferbar - **S** Serienausstattung - **–** nicht lieferbar

Räder

CODE	AUSSTATTUNGEN	Preis € exkl. MwSt. und NoVA	Benzin	Hybrid			Diesel	
			E 200	E 300 e	E 300 e 4MATIC	E 400 e 4MATIC	E 220 d	E 220 d 4MATIC
R97	**48,3 cm (19") Leichtmetallräder im 10-Speichen-Design**	1.500,–	●	–	–	–	●	–
	Nur mit AVANTGARDE Advanced (PSE) / AVANTGARDE Advanced Plus (PSI) / EXCLUSIVE Premium (PSO) / EXCLUSIVE Premium Plus (PSR)	800,–	–	–	–	–	–	●
		–,–	–	○	○	○	–	–
	Mit EXCLUSIVE Premium (PSO) / EXCLUSIVE Premium Plus (PSR)	800,–	●	–	–	–	●	●
11R	**48,3 cm (19") Leichtmetallräder im Vielspeichen-Design**	1.500,–	●	–	–	–	●	●
	Nur mit AVANTGARDE Advanced (PSE) / AVANTGARDE Advanced Plus (PSI) / EXCLUSIVE Premium (PSO) / EXCLUSIVE Premium Plus (PSR)	800,–	–	–	–	–	–	●
		–,–	–	○	○	○	–	–
	Mit EXCLUSIVE Premium (PSO) / EXCLUSIVE Premium Plus (PSR)	800,–	●	–	–	–	●	●
49R	**48,3 cm (19") Leichtmetallräder im Vielspeichen-Design**	1.500,–	●	–	–	–	●	–
	Nur mit AVANTGARDE Advanced (PSE) / AVANTGARDE Advanced Plus (PSI) / EXCLUSIVE Premium (PSO) / EXCLUSIVE Premium Plus (PSR)	800,–	–	–	–	–	–	●
		–,–	–	○	○	○	–	–
	Mit EXCLUSIVE Premium (PSO) / EXCLUSIVE Premium Plus (PSR)	800,–	●	–	–	–	●	●
RQR	**45,7 cm (18") AMG Leichtmetallräder im 5-Doppelspeichen-Design**	–,–	○	–	–	–	○	○
	Nur mit AMG Line Advanced (PSF) / AMG Line Advanced Plus (PSJ) / AMG Line Premium (PSN) / AMG Line Premium Plus (PSQ)							
RTD	**48,3 cm (19") AMG Leichtmetallräder im 5-Doppelspeichen-Design**	–,–	○	○	○	○	○	○
	Nur mit AMG Line Advanced (PSF) / AMG Line Advanced Plus (PSJ) / AMG Line Premium (PSN) / AMG Line Premium Plus (PSQ)							
RTE	**48,3 cm (19") AMG Leichtmetallräder im 5-Doppelspeichen-Design**	300,–	●	●	●	●	●	●
	Nur mit AMG Line Advanced (PSF) / AMG Line Advanced Plus (PSJ) / AMG Line Premium (PSN) / AMG Line Premium Plus (PSQ)							
	Mit Night-Paket (P55)	–,–	○	○	○	○	○	○

● lieferbar gegen Mehrpreis - ○ als Sonderausstattung ohne Mehrpreis lieferbar - **S** Serienausstattung - **–** nicht lieferbar

Räder

CODE	AUSSTATTUNGEN	Preis € exkl. MwSt. und NoVA	Benzin	Hybrid			Diesel	
			E 200	E 300 e	E 300 e 4MATIC	E 400 e 4MATIC	E 220 d	E 220 d 4MATIC
RVQ	**50,8 cm (20") AMG Leichtmetallräder im Vielspeichen-Design**	1.200,–	●	●	●	●	●	●
	Nur mit AMG Line Advanced (PSF) / AMG Line Advanced Plus (PSJ) / AMG Line Premium (PSN) / EXCLUSIVE Premium (PSO) / AMG Line Premium Plus (PSQ) / EXCLUSIVE Premium Plus (PSR)							
	Mit EXCLUSIVE Premium (PSO) / EXCLUSIVE Premium Plus (PSR)	2.200,–	●	–	–	–	●	●
	Mit EXCLUSIVE Premium (PSO) / EXCLUSIVE Premium Plus (PSR)	1.400,–	–	●	●	●	–	–
	Mit Night-Paket (P55)	900,–	●	●	●	●	●	●
RVR	**50,8 cm (20") AMG Leichtmetallräder im Vielspeichen-Design**	1.400,–	●	●	●	●	●	●
	Nur mit AMG Line Advanced (PSF) / AMG Line Advanced Plus (PSJ) / AMG Line Premium (PSN) / EXCLUSIVE Premium (PSO) / AMG Line Premium Plus (PSQ) / EXCLUSIVE Premium Plus (PSR)							
	Mit EXCLUSIVE Premium (PSO) / EXCLUSIVE Premium Plus (PSR)	2.400,–	●	●	●	–	●	–
	Mit EXCLUSIVE Premium (PSO) / EXCLUSIVE Premium Plus (PSR)	1.600,–	–	●	●	●	–	–
	Mit Night-Paket (P55)	1.100,–	●	●	●	●	●	●
RWA	**53,3 cm (21") AMG Leichtmetallräder im Vielspeichen-Design**	2.100,–	●	–	–	–	●	●
	Nur mit AMG Line Advanced (PSF) / AMG Line Advanced Plus (PSJ) / AMG Line Premium (PSN) / EXCLUSIVE Premium (PSO) / AMG Line Premium Plus (PSQ) / EXCLUSIVE Premium Plus (PSR)							
	Mit EXCLUSIVE Premium (PSO) / EXCLUSIVE Premium Plus (PSR)	3.100,–	●	–	–	–	●	●
	Mit Night-Paket (P55)	1.800,–	●	–	–	–	●	●
R03	**Sportreifen**	–,–	○	○	○	○	○	○
	Nur mit 50,8 cm (20") AMG Leichtmetallräder im Vielspeichen-Design (RVQ)							
2R1	**Winterkompletträder** **48,3 cm (19") Leichtmetallräder im 5-Speichen-Design, schwarz lackiert und glanzgedreht mit 245/45 R19 auf 8,5 x 19 ET35,5 (Design analog Felge R39)**	2.850,–	●	●	●	●	●	●
2R8	**Winterkompletträder** **45,7 cm (18") Leichtmetallräder im 5-Speichen-Design, schwarz lackiert und glanzgedreht mit 225/55 R18 auf 8 x 18 ET32,5 (Design analog Felge R31)**	2.250,–	●	●	●	●	●	●

● lieferbar gegen Mehrpreis - ○ als Sonderausstattung ohne Mehrpreis lieferbar - **S** Serienausstattung - **–** nicht lieferbar

Räder

CODE	AUSSTATTUNGEN	Preis € exkl. MwSt. und NoVA	Benzin	Hybrid			Diesel	
			E 200	E 300 e	E 300 e 4MATIC	E 400 e 4MATIC	E 220 d	E 220 d 4MATIC
4R2	**Winterkompletträder** **48,3 cm (19") Leichtmetallräder im 5-Speichen-Design, schwarz lackiert und glanzgedreht mit VA 245/45 R19 auf 8,5 x 19 ET35,5 und HA 275/40 R19 auf 9,5 x 19 ET51 (Design analog Felge R82)**	2.850,–	●	●	●	●	●	●
654	**Winterreifen M+S 4-fach**	195,–	●	●	●	●	●	●

● lieferbar gegen Mehrpreis - ○ als Sonderausstattung ohne Mehrpreis lieferbar - **S** Serienausstattung - **–** nicht lieferbar

Polsterung

CODE	AUSSTATTUNGEN	Preis € exkl. MwSt. und NoVA	Benzin	Hybrid			Diesel	
			E 200	E 300 e	E 300 e 4MATIC	E 400 e 4MATIC	E 220 d	E 220 d 4MATIC
301A	**Ledernachbildung ARTICO/Stoff Ljusdal schwarz** Nur mit Innenhimmel Stoff schwarz (51U) / Innenhimmel Stoff nevagrau (58U) / MANUFAKTUR Innenhimmel Mikrofaser MICROCUT schwarz (61U) + AVANTGARDE Advanced (PSE) / AVANTGARDE Advanced Plus (PSI) Nicht mit ENERGIZING Paket Plus (PBR) / Sitzklimatisierung für Fahrer und Beifahrer (401)	—,—	S	S	S	S	S	S
101A	**Ledernachbildung ARTICO schwarz** Nur mit Innenhimmel Stoff schwarz (51U) / Innenhimmel Stoff nevagrau (58U) / MANUFAKTUR Innenhimmel Mikrofaser MICROCUT schwarz (61U) + AVANTGARDE Advanced (PSE) / AVANTGARDE Advanced Plus (PSI) Nicht mit ENERGIZING Paket Plus (PBR), EXCLUSIVE Premium (PSO), EXCLUSIVE Premium Plus (PSR)	450,—	●	●	●	●	●	●
104A	**Ledernachbildung ARTICO tonkabraun/schwarz** Nur mit Innenhimmel Stoff schwarz (51U) / MANUFAKTUR Innenhimmel Mikrofaser MICROCUT schwarz (61U) Nicht mit ENERGIZING Paket Plus (PBR) / EXCLUSIVE Premium (PSO) / EXCLUSIVE Premium Plus (PSR)	650,—	●	●	●	●	●	●
	Mit AMG Line Advanced (PSF) / AMG Line Advanced Plus (PSJ) / AMG Line Premium (PSN) / AMG Line Premium Plus (PSQ)	200,—	●	●	●	●	●	●
105A	**Ledernachbildung ARTICO macchiatobeige/schwarz** Nur mit Innenhimmel Stoff schwarz (51U) / Innenhimmel Stoff macchiatobeige (55U) / MANUFAKTUR Innenhimmel Mikrofaser MICROCUT schwarz (61U) Nicht mit ENERGIZING Paket Plus (PBR) / EXCLUSIVE Premium (PSO) / EXCLUSIVE Premium Plus (PSR)	650,—	●	●	●	●	●	●
	Mit AMG Line Advanced (PSF) / AMG Line Advanced Plus (PSJ) / AMG Line Premium (PSN) / AMG Line Premium Plus (PSQ)	200,—	●	●	●	●	●	●
114A	**Ledernachbildung ARTICO tonkabraun** Nur mit Innenhimmel Stoff schwarz (51U) / MANUFAKTUR Innenhimmel Mikrofaser MICROCUT schwarz (61U) + Instrumententafel und Bordkanten in Ledernachbildung ARTICO in Nappaoptik (U34) Nicht mit ENERGIZING Paket Plus (PBR), EXCLUSIVE Premium (PSO), EXCLUSIVE Premium Plus (PSR)	650,—	●	●	●	●	●	●
	Mit AMG Line Advanced (PSF) / AMG Line Advanced Plus (PSJ) / AMG Line Premium (PSN) / AMG Line Premium Plus (PSQ)	200,—	●	●	●	●	●	●

● lieferbar gegen Mehrpreis - O als Sonderausstattung ohne Mehrpreis lieferbar - **S** Serienausstattung - **–** nicht lieferbar

Polsterung

CODE	AUSSTATTUNGEN	Preis € exkl. MwSt. und NoVA	Benzin	Hybrid			Diesel	
			E 200	E 300 e	E 300 e 4MATIC	E 400 e 4MATIC	E 220 d	E 220 d 4MATIC
115A	**Ledernachbildung ARTICO macchiatobeige** Nur mit Innenhimmel Stoff macchiatobeige (55U) + Instrumententafel und Bordkanten in Ledernachbildung ARTICO in Nappaoptik (U34) + AVANTGARDE Advanced (PSE) / AVANTGARDE Advanced Plus (PSI) Nicht mit ENERGIZING Paket Plus (PBR), EXCLUSIVE Premium (PSO), EXCLUSIVE Premium Plus (PSR)	650,–	●	●	●	●	●	●
201A	**Leder schwarz** Nur mit Leder-Paket (P34) + Innenhimmel Stoff schwarz (51U) / Innenhimmel Stoff nevagrau (58U) / MANUFAKTUR Innenhimmel Mikrofaser MICROCUT schwarz (61U)	–,–	○	○	○	○	○	○
204A	**Leder tonkabraun/schwarz** Nur mit Leder-Paket (P34) + Innenhimmel Stoff schwarz (51U) / MANUFAKTUR Innenhimmel Mikrofaser MICROCUT schwarz (61U) Nicht mit EXCLUSIVE Premium (PSO) / EXCLUSIVE Premium Plus (PSR)	200,–	●	●	●	●	●	●
205A	**Leder macchiatobeige/schwarz** Nur mit Leder-Paket (P34) + Innenhimmel Stoff schwarz (51U) / Innenhimmel Stoff macchiatobeige (55U) / MANUFAKTUR Innenhimmel Mikrofaser MICROCUT schwarz (61U) Nicht mit EXCLUSIVE Premium (PSO) / EXCLUSIVE Premium Plus (PSR)	200,–	●	●	●	●	●	●
214A	**Leder tonkabraun** Nur mit Leder-Paket (P34) + Innenhimmel Stoff schwarz (51U) / MANUFAKTUR Innenhimmel Mikrofaser MICROCUT schwarz (61U)	200,–	●	●	●	●	●	●
215A	**Leder macchiatobeige** Nur mit Leder-Paket (P34) + Innenhimmel Stoff macchiatobeige (55U) + AVANTGARDE Advanced (PSE) / AVANTGARDE Advanced Plus (PSI) / EXCLUSIVE Premium (PSO) / EXCLUSIVE Premium Plus (PSR)	200,–	●	●	●	●	●	●
221A	**Leder schwarz** Nur mit Leder-Paket (P34) + Innenhimmel Stoff schwarz (51U) / MANUFAKTUR Innenhimmel Mikrofaser MICROCUT schwarz (61U) + AMG Line Advanced (PSF) / AMG Line Advanced Plus (PSJ) / AMG Line Premium (PSN) / AMG Line Premium Plus (PSQ) Nicht mit ENERGIZING Paket Plus (PBR)	–,–	○	○	○	○	○	○

● lieferbar gegen Mehrpreis - ○ als Sonderausstattung ohne Mehrpreis lieferbar - **S** Serienausstattung - **–** nicht lieferbar

Polsterung

CODE	AUSSTATTUNGEN	Preis € exkl. MwSt. und NoVA	Benzin	Hybrid			Diesel	
			E 200	E 300 e	E 300 e 4MATIC	E 400 e 4MATIC	E 220 d	E 220 d 4MATIC
601A	**Ledernachbildung ARTICO/Mikrofaser MICROCUT schwarz** Nur mit Innenhimmel Stoff schwarz (51U) / MANUFAKTUR Innenhimmel Mikrofaser MICROCUT schwarz (61U) + AMG Line Advanced (PSF) / AMG Line Advanced Plus (PSJ) / AMG Line Premium (PSN) / AMG Line Premium Plus (PSQ) Nicht mit ENERGIZING Paket Plus (PBR) / Sitzklimatisierung für Fahrer und Beifahrer (401)	—,—	○	○	○	○	○	○
801A	**Leder Nappa schwarz** Nur mit Leder-Paket (P34) + Innenhimmel Stoff schwarz (51U) / Innenhimmel Stoff nevagrau (58U) / MANUFAKTUR Innenhimmel Mikrofaser MICROCUT schwarz (61U)	1.000,—	●	●	●	●	●	●
804A	**Nappa Leder tonkabraun/schwarz** Nur mit Leder-Paket (P34) + Innenhimmel Stoff schwarz (51U) / MANUFAKTUR Innenhimmel Mikrofaser MICROCUT schwarz (61U) Nicht mit EXCLUSIVE Premium (PSO) / EXCLUSIVE Premium Plus (PSR)	1.200,—	●	●	●	●	●	●
808A	**Leder Nappa nevagrau/schwarz** Nur mit Leder-Paket (P34) + Innenhimmel Stoff schwarz (51U) / Innenhimmel Stoff nevagrau (58U) / MANUFAKTUR Innenhimmel Mikrofaser MICROCUT schwarz (61U)	1.200,—	●	●	●	●	●	●
814A	**Nappa Leder tonkabraun** Nur mit Leder-Paket (P34) + Innenhimmel Stoff schwarz (51U) / MANUFAKTUR Innenhimmel Mikrofaser MICROCUT schwarz (61U)	1.200,—	●	●	●	●	●	●

● lieferbar gegen Mehrpreis - ○ als Sonderausstattung ohne Mehrpreis lieferbar - **S** Serienausstattung - **–** nicht lieferbar

Innenhimmel

CODE	AUSSTATTUNGEN	Preis € exkl. MwSt. und NoVA	Benzin	Hybrid			Diesel	
			E 200	E 300 e	E 300 e 4MATIC	E 400 e 4MATIC	E 220 d	E 220 d 4MATIC
58U	**Innenhimmel Stoff nevagrau**	–,–	**S**	**S**	**S**	**S**	**S**	**S**
	Nicht mit AMG Line Advanced (PSF) / AMG Line Advanced Plus (PSJ) / AMG Line Premium (PSN) / AMG Line Premium Plus (PSQ)							
51U	**Innenhimmel Stoff schwarz**	350,–	●	●	●	●	●	●
	Mit AMG Line Advanced (PSF) / AMG Line Advanced Plus (PSJ) / AMG Line Premium (PSN) / AMG Line Premium Plus (PSQ)	–,–	○	○	○	○	○	○
55U	**Innenhimmel Stoff macchiatobeige**	–,–	○	○	○	○	○	○
	Nicht mit AMG Line Advanced (PSF) / AMG Line Advanced Plus (PSJ) / AMG Line Premium (PSN) / AMG Line Premium Plus (PSQ)							
61U	**MANUFAKTUR Innenhimmel Mikrofaser MICROCUT schwarz**	1.600,–	●	●	●	●	●	●
	Nur mit Panorama-Schiebedach (413) + Sonnenschutz-Paket (P09)							
	Nicht mit Wärmedämmend dunkel getöntes Glas (840)							

● lieferbar gegen Mehrpreis - ○ als Sonderausstattung ohne Mehrpreis lieferbar - **S** Serienausstattung - **–** nicht lieferbar

Fahrhilfen und Sitzanpassungen

CODE	AUSSTATTUNGEN	Preis € exkl. MwSt. und NoVA	Benzin	Hybrid			Diesel	
			E 200	E 300 e	E 300 e 4MATIC	E 400 e 4MATIC	E 220 d	E 220 d 4MATIC
E5P	**Verbau von Fahrhilfen** Nur mit Zulassungsgutachten für Fahrhilfen (E08) / Einstiegsschutz (E09) / Gurtschlossöffner für Fahrer (E85)	—,—	●	●	●	●	●	●
E08	**Zulassungsgutachten für Fahrhilfen** Nur mit Verbau von Fahrhilfen (E5P) / Lenkraddrehknauf links (E65) / Lenkraddrehknauf rechts (E66) / Handbediengerät Classic (E67) / Handbediengerät Classic beledert (E68) /Handbediengerät Easy Speed beledert (E83) / Handbediengerät Easy Speed (E84) / Pedalabdeckung (E87) / Kombischaltverlegung nach rechts (E88) / Fahrpedalverlegung nach links (elektronisch) (E89) / Pedalerhöhung 2-Fach (E92) / Sitzverlagerung links nach hinten (E94) / Sitzverlagerung links nach hinten (E95) / Sitzerhöhung links nach oben (E96) /Sitzerhöhung rechts nach oben (E97)	190,—	●	●	●	●	●	●
E09	**Einstiegsschutz** Nur mit Verbau von Fahrhilfen (E5P)	190,—	●	●	●	●	●	●
E65	**Lenkraddrehknauf links** Nur mit Zulassungsgutachten für Fahrhilfen (E08)	420,—	●	●	●	●	●	●
E66	**Lenkraddrehknauf rechts** Nur mit Zulassungsgutachten für Fahrhilfen (E08)	420,—	●	●	●	●	●	●
E67	**Handbediengerät Classic** Nur mit Zulassungsgutachten für Fahrhilfen (E08) Nicht mit Handbediengerät Classic beledert (E68) / Handbediengerät Classic beledert (E83) / Handbediengerät Easy Speed (E84) / Fahrpedalverlegung nach links (elektronisch) (E89) / Sitzverlagerung links nach hinten (E94) / Sitzerhöhung links nach oben (E96) / AVANTGARDE Advanced (PSE) / AMG Line Advanced (PSF)	2.200,—	●	●	●	●	●	●

● lieferbar gegen Mehrpreis - ○ als Sonderausstattung ohne Mehrpreis lieferbar - **S** Serienausstattung - **–** nicht lieferbar

Fahrhilfen und Sitzanpassungen

CODE	AUSSTATTUNGEN	Preis € exkl. MwSt. und NoVA	Benzin	Hybrid			Diesel	
			E 200	E 300 e	E 300 e 4MATIC	E 400 e 4MATIC	E 220 d	E 220 d 4MATIC
E68	**Handbediengerät Classic beledert** Nur mit Zulassungsgutachten für Fahrhilfen (E08) Nicht mit Handbediengerät Classic beledert (E68) / Handbediengerät Classic beledert (E83) / Handbediengerät Easy Speed (E84) / Fahrpedalverlegung nach links (elektronisch) (E89) / Sitzverlagerung links nach hinten (E94) / Sitzerhöhung links nach oben (E96) / AVANTGARDE Advanced (PSE) / AMG Line Advanced (PSF)	2.700,–	●	●	●	●	●	●
E83	**Handbediengerät Easy Speed beledert** Nur mit Zulassungsgutachten für Fahrhilfen (E08) Nicht mit Handbediengerät Classic beledert (E68) / Handbediengerät Classic beledert (E83) / Handbediengerät Easy Speed (E84) / Fahrpedalverlegung nach links (elektronisch) (E89) / Sitzverlagerung links nach hinten (E94) / Sitzerhöhung links nach oben (E96) / AVANTGARDE Advanced (PSE) / AMG Line Advanced (PSF)	3.400,–	●	●	●	●	●	●
E84	**Handbediengerät Easy Speed** Nur mit Zulassungsgutachten für Fahrhilfen (E08) Nicht mit Handbediengerät Classic beledert (E68) / Handbediengerät Classic beledert (E83) / Handbediengerät Easy Speed (E84) / Fahrpedalverlegung nach links (elektronisch) (E89) / Sitzverlagerung links nach hinten (E94) / Sitzerhöhung links nach oben (E96) / AVANTGARDE Advanced (PSE) / AMG Line Advanced (PSF)	2.750,–	●	●	●	●	●	●
E85	**Gurtschlossöffner für Fahrer** Nur mit Verbau von Fahrhilfen (E5P)	175,–	●	●	●	●	●	●
E87	**Pedalabdeckung** Nur mit Zulassungsgutachten für Fahrhilfen (E08)	500,–	●	●	●	●	●	●
E88	**Kombischaltverlegung nach rechts** Nur mit Zulassungsgutachten für Fahrhilfen (E08)	250,–	●	●	●	●	●	●

● lieferbar gegen Mehrpreis - ○ als Sonderausstattung ohne Mehrpreis lieferbar - **S** Serienausstattung - **–** nicht lieferbar

Fahrhilfen und Sitzanpassungen

CODE	AUSSTATTUNGEN	Preis € exkl. MwSt. und NoVA	Benzin	Hybrid			Diesel	
			E 200	E 300 e	E 300 e 4MATIC	E 400 e 4MATIC	E 220 d	E 220 d 4MATIC
E89	**Fahrpedalverlegung nach links (elektronisch)** Nur mit Zulassungsgutachten für Fahrhilfen (E08) Nicht mit Handbediengerät Classic (E67)/Handbediengerät Classic beledert (E68)	1.700,–	●	●	●	●	●	●
E92	**Pedalerhöhung 2-Fach** Nur mit Zulassungsgutachten für Fahrhilfen (E08) Nicht mit Handbediengerät Classic (E67)/Handbediengerät Classic beledert (E68)	870,–	●	●	●	●	●	●
E94	**Sitzverlagerung links nach hinten** Nur mit Zulassungsgutachten für Fahrhilfen (E08) Nicht mit Sitzerhöhung links nach oben (E96)	750,–	●	●	●	●	●	●
E95	**Sitzverlagerung rechts nach hinten** Nur mit Zulassungsgutachten für Fahrhilfen (E08) Nicht mit Sitzerhöhung rechts nach oben (E97)	750,–	●	●	●	●	●	●
E96	**Sitzerhöhung links nach oben** Nur mit Zulassungsgutachten für Fahrhilfen (E08) Nicht mit Sitzverlagerung links nach hinten (E94)	750,–	●	●	●	●	●	●
E97	**Sitzerhöhung rechts nach oben** Nur mit Zulassungsgutachten für Fahrhilfen (E08) Nicht mit Sitzverlagerung rechts nach hinten (E95)	750,–	●	●	●	●	●	●

● lieferbar gegen Mehrpreis - ○ als Sonderausstattung ohne Mehrpreis lieferbar - **S** Serienausstattung - **–** nicht lieferbar

Die neue Mercedes-Benz E-Klasse

Laden und Förderung.

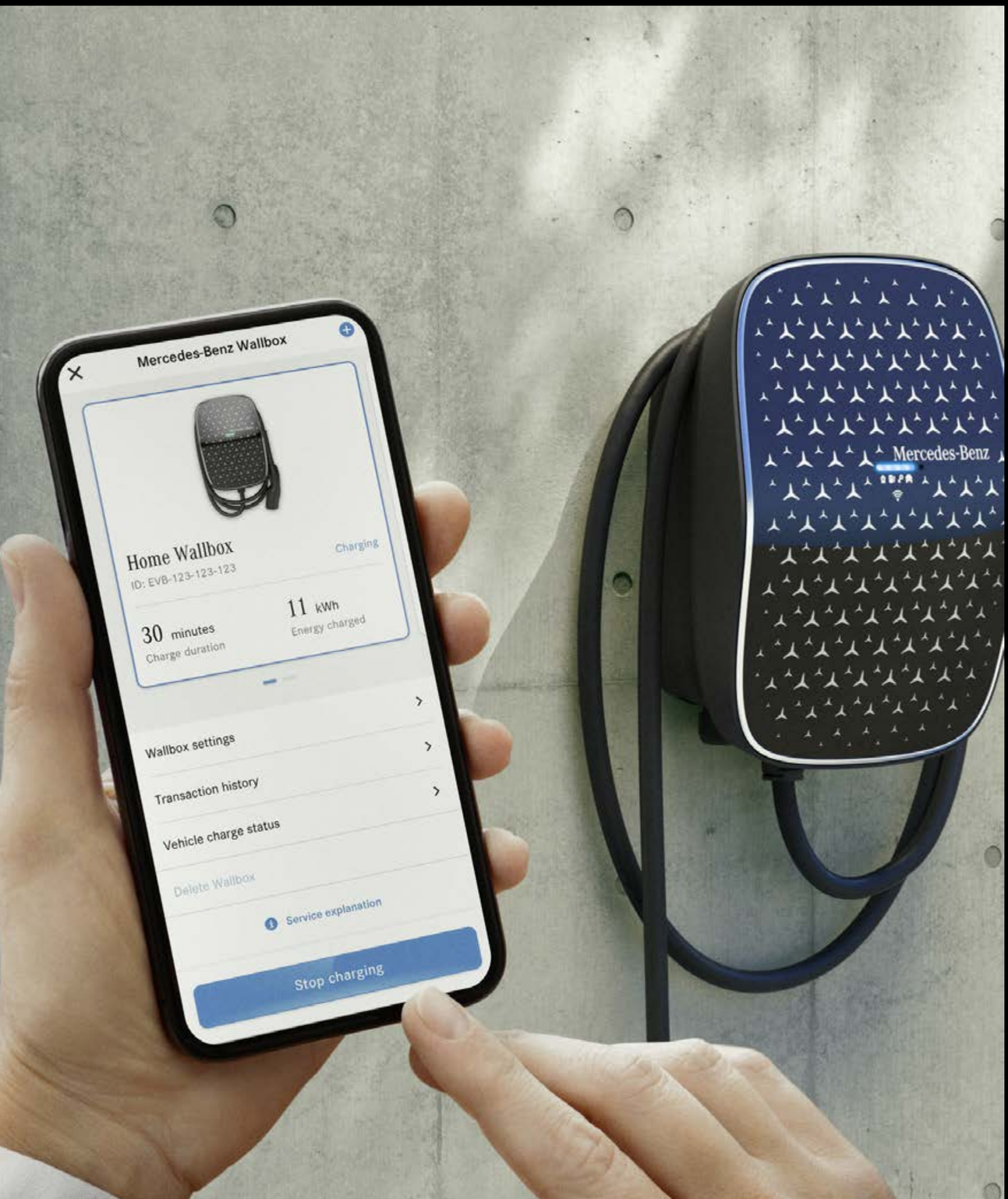

Laden und Förderung

Wechselstrom-Ladesystem (AC-Laden) (82B)

Mehr Flexibilität: Mit dem leistungsstarken Wechselstrom-Ladesystem laden Sie Ihren Plug-in-Hybrid schnell und einfach mit bis zu 11 kW (3-phasig) oder 7,4 kW (1-phasig). Neben der Wallbox zu Hause können Sie Ihr Fahrzeug auch an einer Vielzahl öffentlicher Ladesäulen anschließen. Diese liefern meist Wechselstrom – so wie konventionelle Steckdosen. **(Standard)**

Gleichstrom-Ladesystem (DC-Laden) (83B)

Für Ihre optimale Ladegeschwindigkeit mit maximal 55 kW und damit hohen Komfort. Schnellladesäulen wie zum Beispiel IONITY liefern den für Ihre Hochvolt-Batterie erforderlichen Gleichstrom. Somit stellt das Gleichstrom-Ladesystem in kürzester Zeit eine bestmögliche elektrische Reichweite bereit. **Optional (500€)**

Remote und Charging Services Plus (38U)

Die Remote und Charging Services Plus verbinden Sie mit Ihrem Fahrzeug. Sie können es auf Wunsch lokalisieren und ausgewählte Funktionen fernbedienen. Mit Mercedes me Charge* beziehen Sie Strom an vielen öffentlichen Ladestationen bei größtmöglicher Kostentransparenz. Sie müssen sich nur einmal registrieren und erhalten eine zentrale Abrechnung.
(Dienst 1 Jahr ab Aktivierung kostenfrei nutzbar)

[1] Für die Nutzung dieser Dienste ist eine persönliche Mercedes me ID sowie die Zustimmung zu den Nutzungsbedingungen für die Mercedes me connect Dienste notwendig. Zusätzlich muss das jeweilige Fahrzeug mit dem Benutzerkonto verknüpft sein. Nach Ablauf der initialen Laufzeit können die Dienste kostenpflichtig verlängert werden, sofern diese dann noch für das entsprechende Fahrzeug angeboten werden. Die erstmalige Aktivierung der Dienste ist innerhalb von 1 Jahr ab Erstzulassung oder Inbetriebnahme durch den Kunden möglich, je nachdem was zuerst erfolgt.

Die Verbindung des Kommunikationsmoduls zum Mobilfunknetz einschließlich des Notrufsystems ist von der jeweiligen Netzabdeckung und Verfügbarkeit der Netzprovider abhängig.

Ladekabel

Ladekabel für Wallbox und öffentliche Ladestation (MODE 3)

1 Ladekabel für Wallbox und öffentliche Ladestation, 5m, glatt (9B2)

Dieses Ladekabel, auch Mode 3 Kabel genannt, ermöglicht Ihnen das Aufladen der Fahrzeugbatterie an der Wallbox oder an öffentlichen Ladestationen mit bis zu 11 kW (Typ 2, 3-phasig, 16 A). – **Standard**

2 Ladekabel für Wallbox und öffentliche Ladestation, 8m, glatt (9B3)

Dieses Ladekabel, auch Mode 3 Kabel genannt, ermöglicht Ihnen das Aufladen der Fahrzeugbatterie an der Wallbox oder an öffentlichen Ladestationen mit bis zu 11 kW (Typ 2, 3-phasig, 16 A). – **Optional (30 €)**

Ladekabel für Haushaltssteckdose (MODE 2)[1]

3 Ladekabel für Haushaltssteckdose, 5m, glatt (B30)

Dieses Ladekabel, auch Mode 2 Kabel genannt, ermöglicht Ihnen das Aufladen der Fahrzeugbatterie an der Haushaltssteckdose mit bis zu 1,8 kW (230 V, 1-phasig, 8 A) und passt für Steckdosen des Typs E/F CEE 7/7. – **Standard**

4 Ladekabel für Haushaltssteckdose, 8m, glatt (B80)

Dieses Ladekabel, auch Mode 2 Kabel genannt, ermöglicht Ihnen das Aufladen der Fahrzeugbatterie an der Haushaltssteckdose mit bis zu 1,8 kW (230 V, 1-phasig, 8 A) und passt für Steckdosen des Typs E/F CEE 7/7. – **Optional (70 €)**

Bitte beachten Sie: Die maximal mögliche Ladeleistung ist u.a. abhängig vom Ladekabel, dem Ladesystem des Fahrzeugs und der Ladeinfrastruktur. Bitte lesen Sie sich die Bedienungsanleitung sorgfältig durch und achten Sie darauf, sie genau einzuhalten. Für die Nutzung der Diensteist eine Registrierung im Mercedes me Portal sowie die Zustimmung zu den Nutzungsbedingungen für die Mercedes me connect Dienstenotwendig. Zusätzlich muss das jeweilige Fahrzeug mit dem Benutzerkonto verknüpft sein. Nach Ablauf der initialen Laufzeit können die Dienstekostenpflichtig verlängert werden. Die erstmalige Aktivierung der Dienste ist innerhalb von 1 Jahr ab Erstzulassung oder Inbetriebnahme durch den Kunden möglich, je nachdem was zuerst erfolgt.

[1] Aktuell nur eingeschränkt verfügbar. Bitte sprechen Sie hinsichtlich der Verfügbarkeit mit Ihrem/r Verkäufer*in.

Mercedes me Charge - Tarife

Mit Mercedes me Charge* nutzen Sie eines der größten öffentlichen Ladenetzwerke weltweit und können Ihren Mercedes Plug-in-Hybrid einfach transparent und flexibel unterwegs aufladen - auch über Landesgrenzen hinweg.

Zusätzlich ermöglicht Mercedes me Charge den Zugang zu den leistungsstarken Schnellladestationen von IONITY. Dabei stellt Green Charging mittels hochwertiger Herkunftsnachweise sicher, dass für die über Mercedes me Charge geflossenen Lademengen nachträglich Strom aus erneuerbaren Energien ins Netz eingespeist wird.

Wählen Sie den für sich optimalen Ladetarif und ermöglichen sich das ganzheitliche, komfortable und transparente Ladeerlebnis mit Mercedes me Charge. Hier erfahren Sie alle Details zu unseren Ladetarifen.

> Details Ladetarife

Mercedes me Charge S

Grundgebühr – 0€/ Monat (Standard)

Mercedes me Charge M

Grundgebühr – 4.90€/ Monat (Dienst 1 Jahr ab Aktivierung kostenfrei nutzbar)

Mit diesem Tarif laden Sie europaweit zum festen, attraktiven kWh-Preis und zu vergünstigten Tarifen an den Schnellladesäulen von IONITY. Das Beste: Nach Erstaktivierung nutzen Sie diesen Tarif im ersten Jahr sogar komplett ohne Grundgebühr.

Mercedes me Charge L

Grundgebühr – 12,90€/ Monat

[1] Um den Mercedes me connect Dienst „Mercedes me Charge“ nutzen zu können, wird eine persönliche Mercedes me ID sowie die Zustimmung zu den Mercedes me connect Nutzungsbedingungen benötigt. Weiterhin ist in Europa ein Ladevertrag mit der Digital Charging Solutions GmbH erforderlich.

Die Verbindung des Kommunikationsmoduls zum Mobilfunknetz einschließlich des Notrufsystems ist von der jeweiligen Netzabdeckung und Verfügbarkeit der Netzprovider abhängig.

Mercedes-Benz Wallbox

Mercedes-Benz Wallbox (A0009063412)

Mit der neuen Mercedes-Benz Wallbox wird das intelligente Power Grid zuhause bereits ein Stück weit zur Realität. Sie können sie per Ethernet-Kabel oder WiFi mit dem eigenen Internet-Anschluss verbinden. Auf diese Weise können sie die Wallbox mit der Mercedes me App[1] auf ihrem Smartphone bequem bedienen – egal, wo sie sind. So können sie beispielsweise den Ladevorgang ihres Fahrzeugs steuern. Mit Hilfe eines integrierten Energiezählers[2] lässt sich der aktuelle Stand des geladenen Stroms sowie die Übersicht über alle Ladevorgänge komfortabel in der Mercedes me App ablesen. Eine Übersicht über die Ladekosten ist ebenfalls verfügbar. Zum Schutz vor unbefugter Nutzung kann die Mercedes-Benz Wallbox über die App oder per RFID[3]-Karte freigeschaltet oder verriegelt werden.

- Bis zu **22 kW** Ladeleistung[4]
- Angeschlagenes 6m Kabel mit Typ 2 Stecker
- **Connectivity** via kundeneigenem LAN, WiFi
- **Zugang** via App und RFID[2]
- Integration in **Mercedes me**
  (z.B. Start-Stop, Ladestatus und Kostenübersicht)
- Einfache kostenpflichtige Installation und komfortabler Betrieb
- Zukünftige Features via **OTA-Updates** möglich
  (Intelligentes Laden, Lastmangement, Plug&Charge
  z. B. Integration in ein Energiemanagementsystem)

Die Mercedes-Benz Wallbox enthält die technische Vorrüstung für Remote-Funktionen. Für die Nutzung der Remote-Funktionen der Mercedes-Benz Wallbox ist die Mercedes me App, eine persönliche Mercedes me ID sowie die Zustimmung zu den Nutzungsbedingungen für die Mercedes me connect Dienste sowie der Anschluss der Wallbox am kundeneigenen Internetanschluss notwendig.

[2] Anzeige in der Mercedes me App nicht konform mit MID oder Eichrecht.

[3] Radio Frequency Identification (RFID) wird bald unterstützt.

[4] 22 kW Ladung kann je nach Hersteller und Fahrzeug eine entsprechende Sonderausstattung „Wechselstrom-Ladesystem (AC-Laden 22 kW)“ erfordern.

Weitere Informationen finden Sie auf der Mercedes-Benz Homepage sowie bei Ihrem Mercedes-Benz Händler.

Die neue Mercedes-Benz E-Klasse

Digitale Extras.

Unsere Digitalen Extras. Das Upgrade für Ihren Mercedes:

Holen Sie sich mit unseren Digitalen Extras das Upgrade für Ihren Mercedes-Benz und nutzen Sie Ihr Smartphone, um Ihr Fahrzeug remote zu bedienen, individuell anzupassen und digital zu ergänzen.

Denn bei Mercedes-Benz ist mehr für Sie drin. Viele Digitale Extras zum Thema Remote, Navigation, Laden, Urban Guard und Entertainment sind bereits ab Neufahrzeugkauf für eine Laufzeit von 36 Monaten enthalten.

Die genaue Verfügbarkeit ist abhängig vom Ihrem Fahrzeug, den gewählten Sonderausstattungen, dem Baujahr und dem Land, in dem Sie leben. Nach Ablauf der initialen Laufzeit, können Sie die gewünschten Digitalen Extras einfach und bequem im Mercedes me Store verlängern.

Die Verbindung des Kommunikationsmoduls zum Mobilfunknetz einschließlich des Notrufsystems ist von der jeweiligen Netzabdeckung und Verfügbarkeit der Netzprovider abhängig.

Erleben Sie die Digital Extras für Ihren Mercedes.

Unsere kostenlosen Digital Extras für Sie: Telediagnose, Unfall- und Pannenmanagement und Wartungsmanagement.

Telediagnose.[1]

Das Digital Extra Telediagnose informiert Sie, wenn der Austausch von Verschleißteilen wie beispielsweise der Bremsbeläge nötig ist. Zusätzlich wird die Information automatisch an Ihren Mercedes-Benz Service-Partner übermittelt, der sich mit Ihnen für einen Servicetermin in Verbindung setzt. Damit Sie entspannt unterwegs sein können.

Ab Aktivierung kostenfrei nutzbar - Standard

Unfall- und Pannenmanagement.[1]

Schnelle Hilfe im Fall der Fälle: mit dem Mercedes me Unfall- und Pannenmanagement. Durch die Mercedes me Taste oder den Telefonbucheintrag im Adressbuch stellt Ihr Mercedes-Benz eine Sprachverbindung mit dem Customer Assistance Center her. Bei aktiviertem Dienst werden dabei relevante Fahrzeugdaten und Ihr Standort übermittelt, sodass entweder unser geschultes Personal direkt am Telefon oder der nächstgelegene Mercedes-Benz Service-Partner weiterhilft – selbst, wenn Sie sich nicht sicher sind, an welchem Ort Sie ich gerade genau befinden.

Ab Aktivierung kostenfrei nutzbar – Standard

Wartungsmanagement.[1]

Erleben Sie, wie einfach die Wartung Ihres Mercedes-Benz sein kann. Das Digital Extra Wartungsmanagement erinnert Sie an anstehende Wartungen und unterstützt Sie bei der Terminbuchung. Bei aktiviertem Dienst werden zudem relevante Fahrzeugdaten vorab an Ihren Mercedes-Benz Service-Partner übermittelt, um den Wartungstermin möglichst effizient zu gestalten.

Ab Aktivierung kostenfrei nutzbar - Standard

[1] Um die Dienste nutzen zu können, müssen Sie sich auf dem Mercedes me Portal registrieren und auch die Nutzungsbedingungen für die Mercedes me connect Dienste akzeptieren. Außerdem muss das jeweilige Fahrzeug mit dem Nutzerkonto gekoppelt sein. Nach Ablauf der Erstlaufzeit können die Dienste kostenpflichtig verlängert werden. Die erstmalige Freischaltung der Dienste ist innerhalb von 1 Jahr nach Erstregistrierung oder Inbetriebnahme durch den Kunden möglich, je nachdem, was zuerst eintritt.

Die Verbindung des Kommunikationsmoduls zum Mobilfunknetz einschließlich des Notrufsystems ist von der jeweiligen Netzabdeckung und Verfügbarkeit der Netzprovider abhängig.

Digitale Extras - Highlights

Vorrüstung für MBUX Entertainment Plus (49U)[1]

Die Vorrüstung für MBUX Entertainment Plus bringt verschiedene Musikstreamingdienste wie Amazon Music, Apple Music oder Spotify direkt in Ihr Fahrzeug. Je nach Anbieter benötigen Sie ein Benutzerkonto. Die Verfügbarkeit des Angebots ist abhängig von Ihrem Fahrzeugmodell und kann jederzeit variieren. Beispielsweise wird das Angebot im App-Store kontinuierlich erweitert und angepasst. So bleiben Sie auch in Zukunft auf dem neuesten Stand.

Mit ZYNC Videostreaming greifen Sie auf verschiedene Angebote des Anbieters ZYNC zu, von Nachrichten bis zu Ihren Lieblingsserien. So überbrücken Sie Stand- und Wartezeiten – oder Sie streamen als Beifahrer in Fahrzeugen mit MBUX Superscreen auch während der Fahrt. Zum Angebot gehören eine integrierte Filmbibliothek (kein Benutzerkonto benötigt) sowie diverse Streaminganbieter (Benutzerkonto ggf. benötigt). Die Verfügbarkeit des Angebots ist abhängig von Ihrem Fahrzeugmodell und kann jederzeit variieren.

Vorrüstung für Digitalen Fahrzeugschlüssel (896)[1]

Dank der Vorrüstung für Digitalen Fahrzeugschlüssel können Sie das Fahrzeug ganz ohne herkömmlichen Schlüssel entriegeln, starten und verriegeln. Dafür schalten Sie einfach ein geeignetes mobiles Endgerät als digitalen Schlüssel für Ihren Mercedes frei. Über Ihr mobiles Endgerät haben Sie außerdem die Möglichkeit, den digitalen Fahrzeugschlüssel unkompliziert an zusätzliche Nutzer weiterzugeben. Mit HANDS-FREE ACCESS ergänzt eine weitere Komfortfunktion das Paket: Hierüber lässt sich die Heckklappe vollautomatisch öffnen und schließen – mit einer simplen Kickbewegung Ihres Fußes in den Sensorbereich des hinteren Stoßfängers. Das ist besonders hilfreich, wenn Sie schwer bepackt vom Einkaufen kommen und keine Hand mehr frei haben.

[1] Um die Dienste nutzen zu können, müssen Sie sich auf dem Mercedes me Portal registrieren und auch die Nutzungsbedingungen für die Mercedes me connect Dienste akzeptieren. Außerdem muss das jeweilige Fahrzeug mit dem Nutzerkonto gekoppelt sein. Nach Ablauf der Erstlaufzeit können die Dienste kostenpflichtig verlängert werden. Die erstmalige Freischaltung der Dienste ist innerhalb von 1 Jahr nach Erstregistrierung oder Inbetriebnahme durch den Kunden möglich, je nachdem, was zuerst eintritt.

Die Verbindung des Kommunikationsmoduls zum Mobilfunknetz einschließlich des Notrufsystems ist von der jeweiligen Netzabdeckung und Verfügbarkeit der Netzprovider abhängig.

Optionen

CODE	DIGITALE EXTRAS[1]	Laufzeit[2]	Benzin	Hybrid			Diesel	
			E 200	E 300 e	E 300 e 4MATIC	E 400 e 4MATIC	E 220 d	E 220 d 4MATIC
382	**Kommunikationsmodul (5G) für die Nutzung von Mercedes me connect Diensten**	unbegrenzt	S	S	S	S	S	S
351	**Mercedes-Benz Notrufsystem**	unbegrenzt	S	S	S	S	S	S
PBG	**MBUX Navigation Premium**	unbegrenzt	S	S	S	S	S	S
	Enthält: Festplatten-Navigation (365), hochauflösende Navigation mit Satellitenansicht, Send2Car-Funktion, schnelle Online Routenberechnung, Car-to-X-Communication, "Over-the-Air"- Update	7 Jahre						
	Vorrüstung für Navigationsdienste inkl. lokale Suche, Online Suche, detaillierte Kartenansicht mit Wetterinformationen und aktuellen Parkmöglichkeiten (01U), schnelle Online Routenberechnung	3 Jahre						
13U	**Vorrüstung für Remote- und Navigationsdienste**	unbegrenzt	–	S	S	S	–	–
	Enthält: Vorklimatisierung, Programmierung Ladeeinstellungen, Kartenreichweitenanzeige, Ladesäulen							
14U	**Smartphone Integration**	unbegrenzt	S	S	S	S	S	S
	Enthält: Apple CarPlay, Android Auto							
49U	**Vorrüstung für MBUX Entertainment Plus**	1 Jahr	S	S	S	S	S	S
	Enthält: Integrierter App-Store (für Musikstreaming, Social Media, Videostreaming, Spiele, Produktivität), native Integration von Amazon Music, Apple Music und Spotify, Erweiterte Radioinformationen (758), Internet Radio (809), Drittanbieter Komfort Datenvolumen (823)							
20U	**Vorrüstung für digitale Schlüsselübergabe**	3 Jahre	S	S	S	S	S	S
896	**Vorrüstung für Digitalen Fahrzeugschlüssel**	unbegrenzt	●	●	●	●	●	●
	Nur mit KEYLESS-GO Komfort-Paket (P17)							
	Mit AMG Line Premium (PSN) / EXCLUSIVE Premium (PSO) / AMG Line Premium Plus (PSQ) / EXCLUSIVE Premium Plus (PSR)		S	S	S	S	S	S

Mehr Informationen zu Mercedes me Produkten finden Sie auf unserer Webseite:

> Mercedes me Store

[1] Um die Dienste nutzen zu können, müssen Sie sich auf dem Mercedes me Portal registrieren und auch die Nutzungsbedingungen für die Mercedes me connect Dienste akzeptieren. Außerdem muss das jeweilige Fahrzeug mit dem Nutzerkonto gekoppelt sein. Nach Ablauf der Erstlaufzeit können die Dienste kostenpflichtig verlängert werden. Die erstmalige Freischaltung der Dienste ist innerhalb von 1 Jahr nach Erstregistrierung oder Inbetriebnahme durch den Kunden möglich, je nachdem, was zuerst eintritt.

[2] Nach Ablauf der Laufzeit können Sie Ihr gewünschtes Produkt in unserem Mercedes me Store verlängern.

Die Verbindung des Kommunikationsmoduls zum Mobilfunknetz einschließlich des Notrufsystems ist von der jeweiligen Netzabdeckung und Verfügbarkeit der Netzprovider abhängig

● Lieferbar gegen Mehrpreis - O Als Sonderausstattung ohne Mehrpreis lieferbar - **S** Serienausstattung - **–** Nicht lieferbar

Optionen

CODE	DIGITALE EXTRAS[1]	Laufzeit[2]	Benzin	Hybrid			Diesel	
			E 200	E 300 e	E 300 e 4MATIC	E 400 e 4MATIC	E 220 d	E 220 d 4MATIC
34U	**Remote Services Premium** Enthält: Hilfe bei Fahrzeugdiebstahl, Mercedes me Dienste (Programmierung Standheizung/-belüftung, Tür-Fernschließung und -entriegelung, Schiebedach/Fenster mit Fernschließung und -öffnung inklusive Lüftungsfunktion, Personalisierung, Fahrzeugstandort, Fahrzeugortung, Geografische Fahrzeugüberwachung, Parkservice-Überwachung, Auffindfunktion (Remote Vehicle Finder), Send2Car-Funktion.	3 Jahre	**S**	**S**	**S**	**S**	**S**	**S**
38U	**Remote und Charging Services Plus** Enthält: Remote Services Premium (34U, außer Hilfe bei Fahrzeugdiebstahl)	3 Jahre	**–**	**S**	**S**	**S**	**–**	**–**
	Mercedes me Charge Tarif S: Laden Sie Ihren elektrifizierten Mercedes-Benz einfach und bequem in einem der größten Ladenetzwerke. Durch unsere komfortablen Authentifizierungsmethoden können Sie Ihre bevorzugte Ladestation flexibel zu aktuellen Konditionen nutzen.	unbegrenzt						
	MercedesMe Charge Tarif M: 1 Jahr ohne Grundgebühr inkludiert, sonst 4,90 Euro pro Monat. Weitere Informationen und Details zu den Mercedes me Charge Tarifen finden Sie hier: > Details Ladetarife	1 Jahr						
P82	**GUARD 360° Fahrzeugschutz Plus** Enthält: Einbruch- und Diebstahlwarnanlage, Abschleppschutz mit optischer und akustischer Warnung bei erkannter Lageveränderung, Akustischer Alarm, Innenraumabsicherung, GUARD 360° Label an den vorderen Seitenscheiben, Hilfe bei Fahrzeugdiebstahl, Kollisionserkennung (zusätzlich mit Kamerabildern i. V. mit 360°-Kamera) (enthalten in Park-Paket mit 360°-Kamera (P47)[3] / Park-Paket mit Remote-Parkfunktionen (PBH)[3]))	unbegrenzt 3 Jahre	●	●	●	●	●	●

Mehr Informationen zu Mercedes me Produkten finden Sie auf unserer Webseite:

> Mercedes me Store

[1] Um die Dienste nutzen zu können, müssen Sie sich auf dem Mercedes me Portal registrieren und auch die Nutzungsbedingungen für die Mercedes me connect Dienste akzeptieren. Außerdem muss das jeweilige Fahrzeug mit dem Nutzerkonto gekoppelt sein. Nach Ablauf der Erstlaufzeit können die Dienste kostenpflichtig verlängert werden. Die erstmalige Freischaltung der Dienste ist innerhalb von 1 Jahr nach Erstregistrierung oder Inbetriebnahme durch den Kunden möglich, je nachdem, was zuerst eintritt.

[2] Nach Ablauf der Laufzeit können Sie Ihr gewünschtes Produkt in unserem Mercedes me Store verlängern.

[3] Unsere Fahrerassistenz- und Sicherheitssysteme sind Hilfsmittel und entbinden Sie nicht von Ihrer Verantwortung als Fahrer. Beachten Sie die Hinweise in der Betriebsanleitung und die dort beschriebenen Systemgrenzen.

Die Verbindung des Kommunikationsmoduls zum Mobilfunknetz einschließlich des Notrufsystems ist von der jeweiligen Netzabdeckung und Verfügbarkeit der Netzprovider abhängig.

● Lieferbar gegen Mehrpreis - ○ Als Sonderausstattung ohne Mehrpreis lieferbar - **S** Serienausstattung - **–** Nicht lieferbar

Die neue Mercedes-Benz E-Klasse

Services.

Technische Daten

	E 200	E 200 4MATIC	E 450 4MATIC	E 220 d	E 220 d 4MATIC	E 450 d 4MATIC
BAUMUSTERNUMMER	214050	214051	214061	214004	214005	214023
MOTOR						
Zylinderanordnung / -anzahl	R4	R4	R6	R4	R4	R6
Hubraum (cm^3)	1.999	1.999	2.999	1.993	1.993	2.989
Nennleistung (kW [PS] bei 1/min)[1]	150 (204)/ 5.800 - 5.800	150 (204)/ 5.800 - 5.800	280 (381)/ 5.800 - 6.100	145 (197)/ 3.600 - 3.600	145 (197)/ 3.600 - 3.600	270 (367)/ 4.000 - 4.000
Zus. elektr. Leistung (Boost) (kW (PS))	17 (23)	17 (23)	17 (23)	17 (23)	17 (23)	17 (23)
Nenndrehmoment (Nm bei 1/min)[1]	320/1.600 - 4.000	320/1.600 - 4.000	500/1.800 - 5.000	440/1.800 - 2.800	440/1.800 - 2.800	750/1.350 - 2.800
Zus. Drehmoment (Boost) (Nm)	205	205	205	205	205	205
Tankinhalt/davon Reserve (l)	66/7	66/7	66/7	66/7	66/7	66/7
GETRIEBE	9G-TRONIC	9G-TRONIC	9G-TRONIC	9G-TRONIC	9G-TRONIC	9G-TRONIC
LEISTUNG						
Höchstgeschwindigkeit (km/h)	240	236	250	238	234	250
Beschleunigung 0 – 100 km/h (s)	7,5	7,6	4,5	7,6	7,8	4,8
VERBRAUCH UND EMISSIONEN						
Kraftstoffverbrauch gesamt (kombiniert) (l/100km)[2]	7,3 - 6,4	7,8 - 6,8	8,4 - 7,6	5,5 - 4,8	5,7 - 4,9	6,6 - 5,9
CO_2 Emissionen gesamt (kombiniert) (g/km)[2]	166,0 - 144,0	176,0 - 155,0	190,0 - 172,0	143,0 - 125,0	149,0 - 130,0	174,0 - 155,0
EMISSIONSKLASSE	Euro 6d-ISC-FCM	Euro 6d-ISC-FCM	Euro 6d-ISC-FCM	Euro 6d-ISC-FCM	Euro 6d-ISC-FCM	Euro 6d-ISC-FCM
MASSE UND GEWICHTE						
Leergewicht/Zuladung[3] (kg)	1.825/625	1.825/625	1.970/615	1.915/615	1.975/605	2.065/610
Maximale Dachlast (kg)	100	100	100	100	100	100
Zul. Anhängelast ungebremst/gebremst[3] [12%]/gebremst[3] [8%] (kg)	750/2.100/-	750/2.100/-	750/2.100/-	750/2.100/-	750/2.100/-	750/2.100/-

[1] Angaben zur Nennleistung und zum Nenndrehmoment nach Verordnung (EG) Nr. 595/2009 in der gegenwärtig geltenden Fassung.

[2] Die angegebenen Werte sind die ermittelten „WLTP-CO_2-Werte" i.S.v. Art. 2 Nr. 3 Durchführungsverordnung (EU) 2017/1153, die im Einklang mit Anhang XII der Verordnung (EG) Nr. 692/2008 ermittelt wurden. Die Kraftstoffverbrauchswerte wurden auf Basis dieser Werte errechnet. Der Stromverbrauch wurde auf der Grundlage der VO 692/2008/EG ermittelt. Aufgrund gesetzlicher Änderungen der maßgeblichen Prüfverfahren können in der für die Fahrzeugzulassung und ggf. Kfz-Steuer maßgeblichen Übereinstimmungsbescheinigung des Fahrzeugs höhere Werte eingetragen sein. Informationen zum offiziellen Kraftstoffverbrauch und den offiziellen CO_2-Emissionen neuer Personenkraftwagen finden Sie am Dokumentende.

[3] Masse des Kraftfahrzeugs in fahrbereitem Zustand mit dem zu mindestens 90 % seines Fassungsvermögens gefüllten Kraftstofftank, zuzüglich der Masse des Fahrers (per Gesetz pauschal mit 75 kg veranschlagt), des Kraftstoffs und der Flüssigkeiten, ausgestattet mit der Standardausrüstung gemäß den Herstellerangaben sowie, sofern vorhanden, der Masse des Aufbaus, des Führerhauses, der Anhängevorrichtung und des Ersatzrads/der Ersatzräder sowie des Werkzeugs. Sonderausstattungen, Zusatzausrüstungen und Zubehör können einen Einfluss auf Gewicht, verbleibende Nutzlast, Rollwiderstand, Aerodynamik usw. haben und damit auch die Verbrauchs- und CO_2-Werte beeinflussen.

Technische Daten - Plug-in-Hybride

	E 300 e 4MATIC	E 400 e 4MATIC	E 300 de 4MATIC
BAUMUSTERNUMMER	214056	214055	214009
MOTOR			
Zylinderanordnung / -anzahl	R4	R4	R4
Hubraum (cm^3)	1.999	1.999	1.993
Max. Nennleistung Systemleistung kW (PS)	230 (313)	280 (381)	230 (313)
Max. Drehmoment bei Nennleistung Systemleistung (Nm)	550	650	700
Nennleistung (kW [PS] bei 1/min)[1]	150 (204)/ 6.100 - 6.100	185 (252)/ 5.800 - 5.800	145 (197)/ 3.600 - 3.600
Nenndrehmoment (Nm bei 1/min)[1]	320/2.000 - 4.000	400/4.000 - 3.200	400/1.800 - 2.800
Tankinhalt/davon Reserve (l)	50/7	50/7	50/7
ELEKTRISCHE ANLAGE			
Nennleistung (Spitzenleistung) (Elektro) (kW (PS))	95 (129)	95 (129)	95 (129)
Nenndrehmoment E-Motor (Nm bei 1/min)	440	440	440
AC Ladezeit 0%-100% SOC (netto) Mode 3 (h)[2]	2	2	2
DC Ladezeit 10%-80% SOC (netto) (min)[2]	55	55	20
HV-Batterie - Energieinhalt installiert (kWh)	25,4	25,4	25,4
GETRIEBE	9G-TRONIC	9G-TRONIC	9G-TRONIC
LEISTUNG			
Höchstgeschwindigkeit (km/h)	234	250	233
Beschleunigung 0 – 100 km/h (s)	6,5	5,3	6,6
VERBRAUCH UND EMISSIONEN			
Kraftstoffverbrauch (gewichtet, kombiniert) (l/100km)[3]	0,9 - 0,6	0,9 - 0,6	0,8 - 0,5
CO_2 Emissionen gewichtet, kombiniert (g/km)[3]	20,0 - 14,0	20,0 - 14,0	20,0 - 14,0
Stromverbrauch (gewichtet, kombiniert) (kWh/100km)[3]	21,5 - 19,2	21,5 - 19,2	24,1 - 21,5
Elektrische Reichweite (EAER kombiniert)	95,0 - 109,0	95,0 - 109,0	88,0 - 107,0
EMISSIONSKLASSE	Euro 6d-ISC-FCM	Euro 6d-ISC-FCM	Euro 6d-ISC-FCM
MASSE UND GEWICHTE			
Leergewicht/Zuladung[4] (kg)	2.265/595	2.265/595	2.255/555
Maximale Dachlast (kg)	100	100	100
Zul. Anhängelast ungebremst/gebremst[4] [12%]/gebremst[4] [8%] (kg)	750/2.100/-	750/2.100/-	750/2.100/-

[1] Angaben zur Nennleistung und zum Nenndrehmoment nach Verordnung (EG) Nr. 595/2009 in der gegenwärtig geltenden Fassung. [2] Der zertifizierte elektrische Verbrauch wird in der Regel mit maximaler AC Ladeleistung durch ein Mode 3 Kabel bestimmt. Daher wird empfohlen, Fahrzeuge mit einer HV-Batterie bevorzugt an einer Wallbox oder einer AC-Ladestation mit einem Mode 3 Kabel zu laden, um kürzere Ladezeiten und einen besseren Ladewirkungsgrad zu erreichen. [3] Die angegebenen Werte sind die ermittelten „WLTP-CO_2-Werte" i.S.v. Art. 2 Nr. 3 Durchführungsverordnung (EU) 2017/1153. Die Kraftstoffverbrauchswerte wurden auf Basis dieser Werte errechnet. Stromverbrauch [und Reichweite] wurde[n] auf Grundlage der VO 692/2008/EG ermittelt. [4] Masse des Kraftfahrzeugs in fahrbereitem Zustand mit dem zu mindestens 90 % seines Fassungsvermögens gefüllten Kraftstofftank, zuzüglich der Masse des Fahrers (per Gesetz pauschal mit 75 kg veranschlagt), des Kraftstoffs und der Flüssigkeiten, ausgestattet mit der Standardausrüstung gemäß den Herstellerangaben sowie, sofern vorhanden, der Masse des Aufbaus, des Führerhauses, der Anhängevorrichtung und des Ersatzrads/der Ersatzräder sowie des Werkzeugs. Sonderausstattungen, Zusatzausrüstungen und Zubehör können einen Einfluss auf Gewicht, verbleibende Nutzlast, Rollwiderstand, Aerodynamik usw. haben und damit auch die Verbrauchs- und CO_2-Werte beeinflussen.

Abmessungen

E 220 d

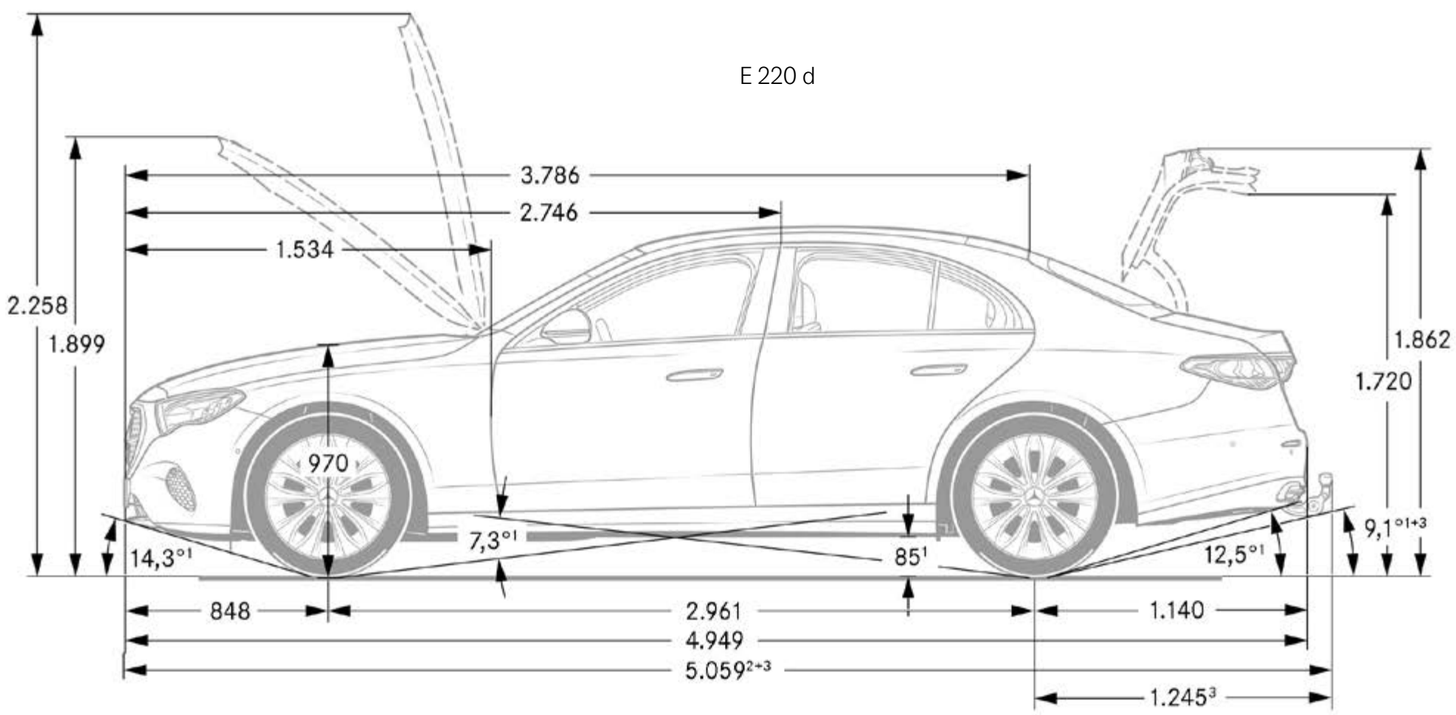

E 220 d

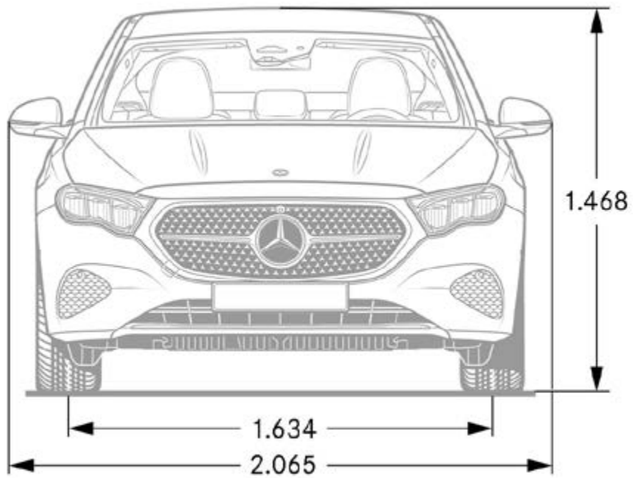

E 220 d

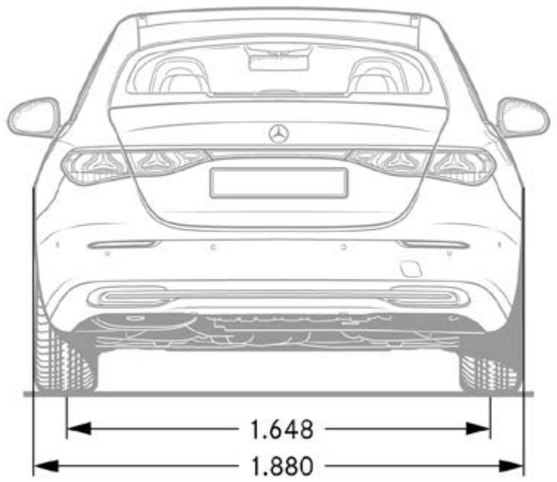

[1] Bei zulässigem Gesamtgewicht
[2] Inkl. Kennzeichen-Adapter (5 mm)
[3] Mit Anhängerkupplung (Sonderausstattung)
Maße unbelastet

Abmessungen

E 300 e

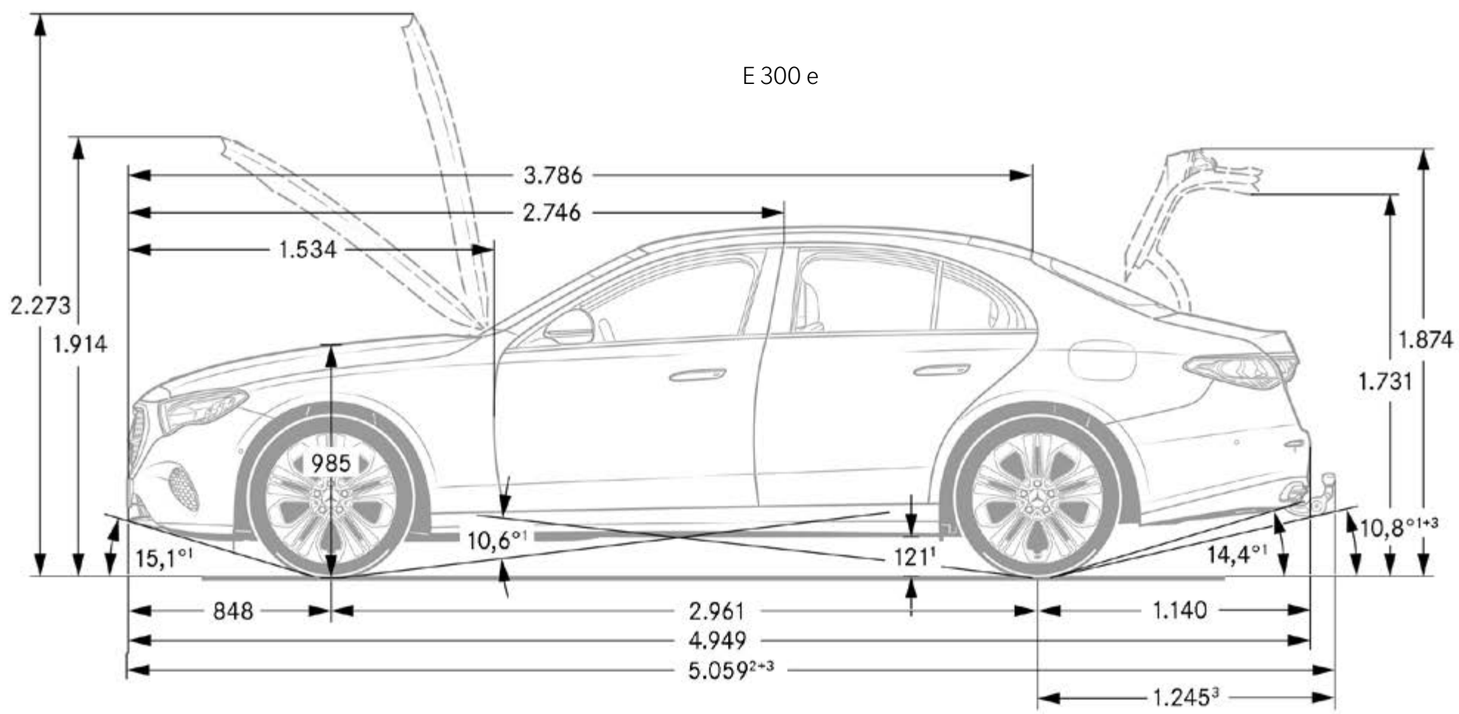

E 300 e

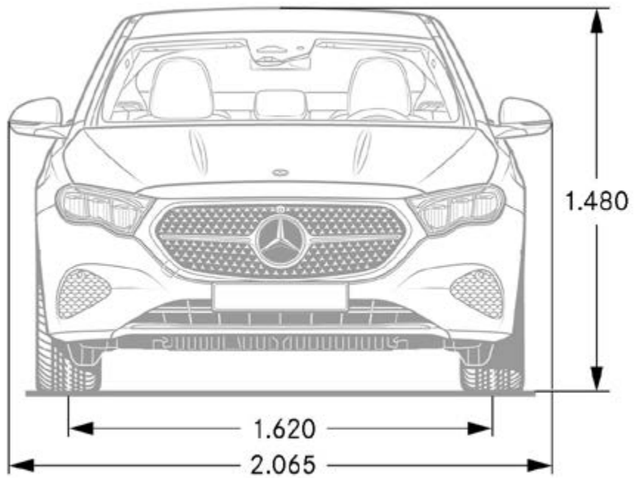

E 300 e

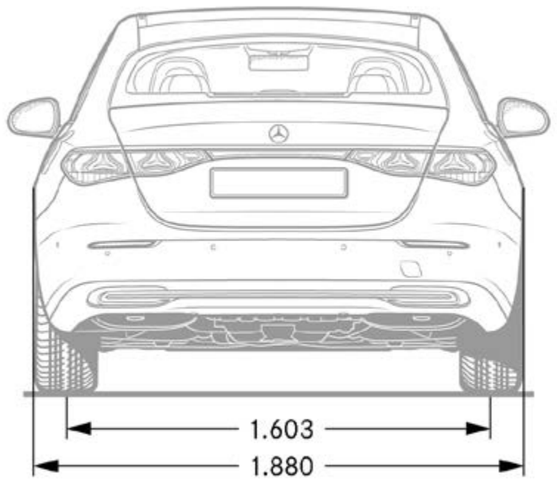

[1] Bei zulässigem Gesamtgewicht
[2] Inkl. Kennzeichen-Adapter (5 mm)
[3] Mit Anhängerkupplung (Sonderausstattung)
Maße unbelastet

Abmessungen & Kofferraumvolumen

E 220 d

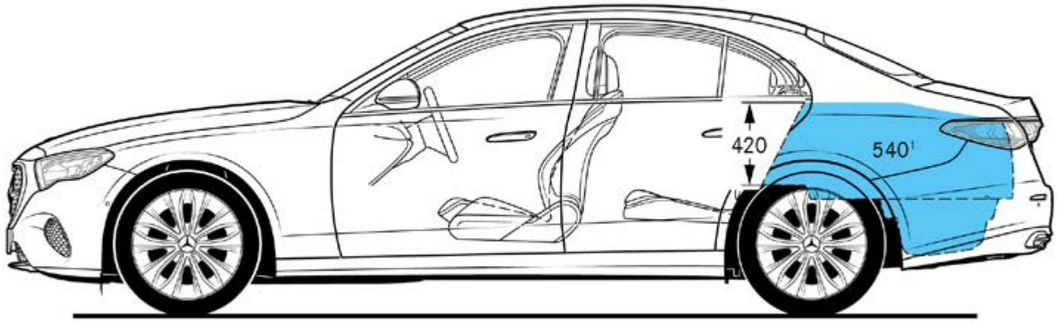

E 300 e

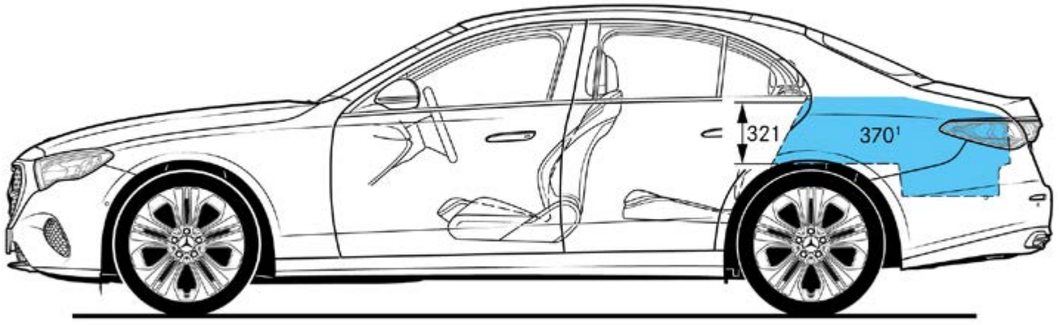

[1] Volumen in Litern
Gepäckraumvolumen in Anlehnung an Richtlinie ISO 3832:2002-06
Gepäckraumvolumen kann je nach Sonderausstattung abweichen

Erleben Sie mehr

und lassen Sie Ihre Träume wahr werden.

Entspannt zurücklehnen mit dem 4-Jahres-Wertpaket und der 4-Jahres-Wertpaket-Erweiterung für Mercedes-Benz Pkw.

4 JAHRES WERTPAKET

Mit Ihrem Mercedes können Sie immer sicher und entspannt unterwegs sein und Sie dürfen sich dabei auf seine besondere Qualität verlassen. Und auf einen Service, der Sie ganz nach Ihren Bedürfnissen mit maßgeschneiderten Leistungen begleitet.

Wir sorgen vom ersten Kilometer an für den Werterhalt und Schutz Ihres Fahrzeugs: mit dem Mercedes-Benz 4-Jahres-Wertpaket und der 4-Jahres-Wertpaket-Erweiterung.

Alle bei der österreichischen Vertriebsorganisation gekauften Mercedes-Benz Pkw-Neuwagen, mit einer Fahrzeugübergabe bis 31. 12. 2023, erhalten das **kostenlose 4-Jahres-Wertpaket**. Dies bedeutet eine Absicherung im 3. und 4. Betriebsjahr bis max. 120.000 km – analog der Umfänge während der Garantiezeit des Herstellers.

Mit der **4-Jahres-Wertpaket-Erweiterung** können Sie dieses gute Gefühl auf Wunsch während der Laufzeit des 4-Jahres-Wertpakets (in den ersten 4 Jahren bis 120.000 km) einmalig bis zum 7. Betriebsjahr nach Erstzulassung Ihres Mercedes oder bis max. 200.000 gefahrene Kilometer mit einer attraktiven Baugruppengarantie* verlängern. Auch dann, wenn Sie Ihren Wagen gebraucht gekauft haben und dieser mit dem 4-Jahres-Wertpaket ausgestattet ist. **Ihr Mercedes-Benz Servicepartner macht Ihnen jetzt das kostengünstige Angebot, zu einem attraktiven Preis garantiert sorgenfrei zu fahren.**

Einzige Voraussetzung: Sie lassen allfällige Reparaturen im Rahmen des 4-Jahres-Wertpakets bzw. der 4-Jahres-Wertpaket-Erweiterung bei einem autorisierten österreichischen Mercedes-Benz Servicepartner durchführen und ab Inbetriebnahme die vom Hersteller vorgeschriebenen Wartungsarbeiten und Unfall- inkl. Karosserie-Instandsetzungen termingerecht nach Herstellervorschrift erledigen. **Herzlich willkommen. Mercedes-Benz. Mein Service.**

Bei Fahrzeugübergabe erhalten Sie ein Zertifikat für das 4-Jahres-Wertpaket. Bitte weisen Sie dieses für ein rasches Erkennen des Leistungsumfanges bei der Reparaturannahme vor!

Die Leistungen im Überblick.

	4-JAHRES-WERTPAKET	4-JAHRES-WERTPAKET-ERWEITERUNG
Leistungen	**Alle Reparaturen** am Werkslieferumfang, die nicht durch betriebsbedingten Verschleiß verursacht werden, innerhalb 48 Monaten nach Erstzulassung oder Fahrzeugübergabe – je nachdem, welches der beiden Ereignisse zuerst eintritt – bis zu einer Kilometerleistung von 120.000 km.*	**Erweiterung** des 4-Jahres-Wertpaketes mit einer attraktiven Baugruppengarantie* **auf bis zu 7 Jahre** bzw. max. 200.000 km ab Erstzulassung.
Deckungsumfang	Volle **Vergütung der Reparaturkosten** (Arbeitszeit und Material) ohne Selbstbehalt in der gesamten Europäischen Union sowie in Island, Liechtenstein, Norwegen und der Schweiz.	Volle **Vergütung der Reparaturkosten** (Arbeitszeit und Material) ohne Selbstbehalt in der gesamten Europäischen Union sowie in Island, Liechtenstein, Norwegen und der Schweiz.
Gültigkeit	Gültig für alle bei autorisierten österreichischen Mercedes-Benz Vertriebspartnern erworbenen Mercedes-Benz **Pkw-Neuwagen** mit einer Fahrzeugübergabe bis 31.12. 2023.	Gültig für alle Mercedes-Benz **Pkw-Modelle** die mit dem 4-Jahres-Wertpaket ausgestattet sind.

Das Angebot gilt nicht für Taxis und Mietwagen. Im 4-Jahres-Wertpaket sowie in der 4-Jahres-Wertpaket-Erweiterung nicht enthalten sind die Kosten für Wartungs- und Instandhaltungsarbeiten gemäß den Vorschriften des Herstellerwerks, Unfallreparaturen, Verschleißteile sowie Schäden, welche aufgrund von Missbrauch, Verwendung von Nicht-Mercedes-Benz-Original-Teilen, Leistungs- und Typenänderung, Überschreitung von zulässigen Achslasten, Natur- und Umwelteinflüssen, ungeeigneten Betriebsstoffen/Fahrzeugpflege etc. entstehen.

* Alle Details zum 4-Jahres-Wertpaket und zur 4-Jahres-Wertpaket-Erweiterung sowie die genauen Bedingungen und den detaillierten Leistungsumfang erhalten Sie bei Ihrem Mercedes-Benz Servicepartner oder unter **www.mercedes-benz.at/pkw-wertpaket** bzw. unter **www.mercedes-benz.at/pkw-wertpaket-erweiterung.**

Wir geben für Sie unser Bestes

Ihre Mercedes-Benz Vertragswerkstätte

Mercedes Service, Mercedes Qualität, Mercedes Leistung! ... dies auf höchstem Niveau!

Unsere Erfahrung als Hersteller und Service-Spezialist Ihres Mercedes macht uns zum idealen Partner für Sie. Wir betreuen Sie jederzeit mit unserem besonderen Wissen und Können – und unserer ganzen Aufmerksamkeit.

Spezialisten, perfekt geschult bis ins Detail

Permanente Aus- und Weiterbildung unserer zertifizierten Diagnosetechniker garantiert höchste Qualität und Sicherheit.

Modernste Werkstätten mit topaktueller, produktspezifischer Ausrüstung

Wir investieren fortlaufend in neueste Diagnosegeräte und Spezialwerkzeuge, deshalb sind Mercedes-Benz Werkstätten immer auf dem letzten Stand der Technik.

Höchste Servicequalität, Zuverlässigkeit und Transparenz

Ihre Betreuung in bester Qualität ist unser Antrieb. Termintreue, rasche Abwicklung und größtmögliche Transparenz über sämtliche durchgeführten Wartungs- bzw. Reparaturarbeiten sind für uns selbstverständlich.

Mercedes-Benz garantiert Sorgenfreiheit – durch Ihren lückenlosen Servicenachweis

Sie genießen dadurch exklusiv und kostenlos das 4-Jahres-Wertpaket, wodurch die wichtigsten Bauteile (4 Jahre oder max. 120.000 km ab Erstzulassung) abgesichert sind. Zusätzlich haben Sie die Möglichkeit einer kostengünstigen Wertpaket-Erweiterung auf bis zu 7 Jahre oder 200.000 km.

Für Ihre Sicherheit: Mercedes-Benz Original-Teile

Nur wo Mercedes-Benz drauf steht, ist auch Mercedes Qualität drin. Daher können Garantieansprüche nur dann geltend gemacht werden, wenn Sie immer auf Mercedes-Benz Original-Teile vertrauen. Mit Sicherheit ist uns Ihre Sicherheit nur das Beste wert!

Weil Sie und Ihr Mercedes uns nur das Beste wert sind!

Genießen Sie das Leben. Wir sind für Ihren Mercedes da.

Mit den Sorglos-Paketen von Mercedes-Benz.

Das Beste oder nichts. Dieses Statement steht für den Anspruch von Mercedes-Benz, erstklassige und begehrenswerte Fahrzeuge zu entwickeln und zu bauen. Selbstverständlich gilt derselbe Anspruch auch für den Mercedes-Benz Service. Hier sind wir Ihr zuverlässiger Partner – bei allen Anliegen und Aufgaben rund um Ihren Mercedes, von der Wartung über Dienstleistungen wie der Mobilitätsgarantie bis hin zu Teilen wie Räder oder Reifen.

Was genau diese Partnerschaftlichkeit für Sie persönlich bedeutet, beweisen die Mercedes-Benz Sorglos-Pakete. Sie wählen das für Sie attraktivste Angebot aus und erhalten etwas besonders Wertvolles dazu: ein Stück Sorgenfreiheit. Zugleich profitieren Sie von der hohen Service-Qualität, geben Ihr Fahrzeug in die Hände von hervorragend aus- und weitergebildeten Experten und stellen sicher, dass ausschließlich Mercedes-Benz Original-Teile zum Einsatz kommen.

Leistungen	4-Jahres-Wertpaket-Erweiterung	Service-Paket Mercedes-Benz ServiceCare	Service-Paket Mercedes-Benz CompleteCare
Reparaturen Reparatur oder Austausch von Teilen und Aggregaten, die keinem regelmäßigen Verschleiß unterliegen	lt. Baugruppengarantie ✓	—	✓
Verschleiß Erneuerung von Verschleißteilen mit Mercedes-Benz Original-Teilen (Bremsbeläge u. -scheiben, Keilriemen und Wischer etc.)	—	—	✓
Wartung Alle Wartungsarbeiten gemäß Mercedes-Benz Vorgabe inklusive Austausch von Teilen (Ölwechsel, Kombifilter etc.)	—	✓	✓
Mobilo Mobilität und schnelle Hilfe im Schadensfall durch unseren mobilen Service 24h	✓	✓	✓
	Gemäß den allgemeinen Bedingungen der 4-Jahres-Wertpaket-Erweiterung.	Gemäß den allgemeinen Bedingungen des Service-Paketes Mercedes-Benz ServiceCare.	Gemäß den allgemeinen Bedingungen des Service-Paketes Mercedes-Benz CompleteCare.

Mercedes-Benz Financial Services

Wir bringen Ihre Wünsche ans Ziel.

Bedürfnisse sind heute so vielfältig wie die Sonderausstattung eines Mercedes-Benz. Das gilt auch für die Anforderungen an die Dienstleistungen rund um ein Fahrzeug. Mit einem umfassenden Sortiment werden wir den unterschiedlichsten Ansprüchen gerecht.
Mercedes-Benz Financial Services bietet Ihnen in punkto Leasing, Versicherung sowie Service & Wartung alle Bausteine für ein sorgenfreies Fahren an.
Was immer Sie auch vorhaben – wir helfen Ihnen, Ihre Wünsche so unkompliziert und schnell wie möglich zu verwirklichen.
Die enge Kooperation mit den österreichischen Mercedes-Benz Partnern garantiert Ihnen eine rasche Abwicklung und interessante Serviceleistungen. So bieten wir Ihnen alles rund um Ihr neues Fahrzeug aus einer Hand und stehen Ihnen gerne mit unserem Know-How zur Seite.
Fragen Sie Ihren Verkaufsberater nach aktuellen Angeboten.

Leasing.

Nutzenleasing – sorgenfrei fahren.
Sie möchten nur für die Nutzung Ihres Fahrzeuges bezahlen und sich keine Gedanken um Verwertung oder Preisentwicklung machen? Gestalten Sie durch Variieren der Laufzeit und Festlegen von fixen oder variablen Monatsraten Ihren finanziellen Aufwand individuell.

Restwertleasing – klassisch geleast.
Bei diesem Leasingmodell zahlen Sie nur die Wertminderung des Fahrzeuges während der Leasinglaufzeit. Am Ende der Laufzeit besteht die Möglichkeit das Fahrzeug zu erwerben, an den Händler zurückgeben oder die Leasingfinanzierung zu verlängern.
Gestalten Sie über den definierten Restwert Ihre monatlichen Kosten individuell.

Versicherung.

Haftpflichtversicherung.
Der Abschluss einer Kfz-Haftpflichtversicherung ist gesetzlich vorgeschrieben. Mit unserer Autoversicherung sind Sie mit einer Versicherungssumme von € 30 Mio. um ein Vielfaches besser abgesichert, als es das Gesetz vorschreibt. Ein weiterer Vorteil ist z.B. der Bonusretter (verhindert eine Stufen-Umreihung im Schadensfall).

Mercedes-Benz Bank

Der schnellste Weg zum Stern.

Fühlen Sie sich optimal geschützt und minimieren Sie Ihr Risiko mit einer Versicherung über **Mercedes-Benz Financial Services**. Wählen Sie aus einer breiten Produktpalette die passende Versicherungsleistung aus. Gemeinsam mit unserem Partner der DONAU Versicherung AG schnüren wir für Sie das perfekte Paket.

Mercedes-Benz Bank.
Mit den Kreditvarianten der **Mercedes-Benz Bank** können Sie flexibel und schnell Ihr Wunschfahrzeug Ihr Eigen nennen.

Unsere Kreditmodelle bieten Ihnen dabei vielfältige Optionen, die sich Ihren individuellen Finanzen anpassen. Aber welches Angebot ist das richtige für Sie?
Wer ein Fahrzeug sein Eigen nennen möchte und sich dabei finanziellen Spielraum erhalten will, entscheidet sich für einen Kredit. Mit der letzten Rate geht das Fahrzeug dann in den Besitz über.

Kredit.

Vollkaskoversicherung.
Mit der Vollkaskoversicherung werden Schäden am eigenen Fahrzeug ersetzt. Unsere Produktpalette umfasst individuelle Lösungen mit unterschiedlichen Deckungsvarianten und Selbstbehalten, die bis zu einer Halbierung des Selbstbehaltes bei einer Reparatur in der Mercedes-Benz Vertragswerkstätte reichen. Während sich Ihr Fahrzeug in Reparatur befindet, übernimmt unsere Kaskoversicherung außerdem etwaige Kosten für einen Leihwagen (Mobilitätspaket). Die inkludierte GAP-Deckung für Leasingfahrzeuge sichert Sie im Falle eines Totalschadens perfekt ab.

Standardkredit.
Die Höhe der Raten richtet sich nach dem Preis des Fahrzeuges, der geleisteten Anzahlung, der Länge der Vertragslaufzeit und selbstverständlich nach Ihren persönlichen Bedürfnissen.

Restwertkredit.
Der Restwert Kredit ermöglicht es Ihnen, die Monatsraten besonders niedrig zu halten, denn der Restwert wird erst am Vertragsende fällig. Somit können Sie alle Vorteile eines Leasing und Kredits nutzen. Sie sind sofort Eigentümer des Fahrzeuges, können jedoch die Monatsraten so günstig wie bei einem Leasing wählen. Am Ende der flexiblen Laufzeit decken Sie dann den Kredit mit einer entsprechend höheren letzten Zahlung ab.

Verbrauchswerte

Die angegebenen Werte wurden nach dem vorgeschriebenen Messverfahren ermittelt. Es handelt sich um „WLTP-CO2-Werte“ (Worldwide Harmonized Light-Duty Vehicles Test Procedure) i.S.v. Art. 2 Nr. 3 Durchführungsverordnung (EU) 2017/1153. Die Kraftstoffverbrauchswerte wurden auf Basis dieser Werte errechnet. Der Stromverbrauch wurde auf der Grundlage der VO 692/2008/EG ermittelt. Aufgrund gesetzlicher Änderungen der maßgeblichen Prüfverfahren können in der für die Fahrzeugzulassung und ggf. Kfz-Steuer maßgeblichen Übereinstimmungsbescheinigung des Fahrzeugs abweichende Werte eingetragen sein.

Die angegebenen Werte für Kraftstoff- und Energieverbrauch sowie der CO2-Emissionen werden anhand harmonisierter Prüfprotokolle berechnet und beziehen sich auf Fahrzeugmodelle mit Basisausstattung. Mit Ausnahme der Kraftstoffeffizienz beeinflussen der Fahrstil, die Motorausstattung und andere, nichttechnische Faktoren den tatsächlichen Kraftstoff- und Energieverbrauch sowie die Menge der CO2-Emissionen. Die dabei kommunizierten und angezeigten Reichweiten sind Richtwerte, welche auf dem WLTP–Prüfzyklus beruhen und eine Vergleichbarkeit der Fahrzeuge ermöglichen sollen. Sie berücksichtigen nicht das persönliche Fahrverhalten oder externe Faktoren wie Fahrweise, Ausstattung, Topografie, Geschwindigkeit, Nutzungsgrad und äußere Bedingungen. Diese Werte stellen daher keine Zusage über tatsächlich erzielbare Werte dar.

Faktoren, die den Kraftstoff- und Energieverbrauch beeinflussen und zu einem erhöhten Verbrauch führen können, sind beispielsweise erhöhte Fahrgeschwindigkeit, Beförderung schwerer Lasten, Beförderung mehrerer Personen, Beheizen des Fahrzeuginnenraumes, Kühlen des Fahrzeuginnenraumes, Umgebungsbedingungen (z.B. kaltes Wetter, warmes Wetter und Wind), kraftstoff- und energieaufwendige Fahrstrecken (z.B. Bergauffahrten, Autobahnfahrten) und von der Basisausstattung abweichende Sonderausstattungen.

Unter besonderen äußeren Bedingungen (z.B. sehr niedrige oder sehr hohe Temperaturen, Bergaufstrecken) kann es auch zu stark erhöhten Abweichungen des Kraftstoff- und Energieverbrauchswerte sowie der CO2-Emissionen kommen. Auf https://www.mercedes-benz.at können Sie auf der jeweiligen Produktseite die Reichweiten unter Zugrundelegung verschiedener Parameter simulieren. Diese als praxisnah bezeichneten Werte beziehen sich auf die von Ihnen getroffen externen Faktoren und stellen nur eine Schätzung zu möglichen Reichweiten bei einer beispielhaften Fahrzeugkonfiguration und beispielhafter Nutzung von Nebenverbrauchern wie beispielsweise Sitzheizung und Fahrassistenzsystemen dar. Außerdem hängt sie von dem Streckenprofil und Ihrer individuellen Fahrweise ab. Auch diese Werte stellen daher keine Zusage über tatsächlich erzielbare Werte dar.

CO2 (Kohlendioxid) trägt unter den Treibhausgasen am meisten zum Treibhauseffekt bei. Informationen zu Kraftstoffverbrauch und CO2-Emissionen mit Daten zu allen neuen Pkw-Modellen finden Sie auf der Website www.autoverbrauch.at. Sie bietet die Möglichkeit, verschiedene Fahrzeugmodelle hinsichtlich Wirtschaftlichkeit, Umwelt, Sicherheit und Technik miteinander zu vergleichen.

Der angegebene WLTP-Wert für ein Fahrzeug, das noch nicht hergestellt wurde, ist vorläufig. Der endgültige WLTP-Wert für das Fahrzeug wird in der Konformitätsbescheinigung des Fahrzeugs vermerkt und kann aufgrund unvorhersehbarer Änderungen im Herstellungsprozess von dem in diesem Dokument angegebenen vorläufigen Wert abweichen.

Mercedes-Benz ist einer der Gründungspartner der Stiftung „Laureus Sport for Good Foundation“.
Seit der Stiftungsgründung im Jahr 2000 unterstützt und fördert Mercedes-Benz die Ziele und Werte dieses weltweiten, gemeinnützigen Programms: mit sozialen Sportprojekten das Leben von benachteiligten oder kranken Kindern und Jugendlichen zu verbessern. Laureus wurde zu einem grundlegenden Bestandteil der gesellschaftlichen Verantwortung von Mercedes-Benz. Jeder neue Mercedes ist daher ein Botschafter dieser Werte. Mit dem Kauf eines Mercedes unterstützen Sie die Stiftung „Laureus Sport for Good Foundation“.

Nachhaltigkeit und Umweltschutz bei Mercedes-Benz.
Sollten Sie sich eines Tages von Ihrem Fahrzeug trennen müssen, so bitten wir Sie, Ihr Fahrzeug innerhalb unseres Rücknahmenetzwerks zurück zu geben. Mercedes-Benz organisiert eine einfache und kostenlose Rücknahme sowie eine gesetzeskonforme und umweltverträgliche Verwertung Ihres Fahrzeugs. Durch die Rückgabe Ihres Fahrzeugs und die damit verbundene effiziente Wiederverwendung der Materialien leisten Sie einen wertvollen Beitrag zur Schließung des Recyclingkreislaufes und zur Schonung all unserer Ressourcen.

Speicherung technischer Daten im Fahrzeug: Elektronische Fahrzeugkomponenten (z.B. Airbag-Steuergerät, Motorsteuergerät, etc.) enthalten Datenspeicher für technische Fahrzeugdaten, wie z. B. Meldungen im Falle von Funktionsstörungen, Geschwindigkeit des Fahrzeuges, Bremsstärke oder Funktionsweise von Rückhalte- und Fahrerassistenz-Systemen im Falle eines Unfallereignisses (Audio- und Videodaten werden nicht gespeichert). Die Daten werden flüchtig, punktuell als Momentaufnahme z. B. im Falle einer Störungsmeldung, über einen sehr kurzen Aufzeichnungszeitraum (maximal wenige Sekunden) z. B. im Falle eines Unfalls oder in zusammengefasster Form z.B. zur Bewertung der Bauteilbeanspruchung gespeichert. Die gespeicherten Daten können über Schnittstellen im Fahrzeug ausgelesen, von geschulten Technikern zur Diagnose und Behebung etwaiger Funktionsstörungen oder vom Hersteller zur Analyse und zur weiteren Verbesserung von Fahrzeugfunktionen verarbeitet und genutzt werden. Auf Wunsch des Kunden können Daten auch als Basis für weitere optionale Dienstleistungen dienen. Eine Übertragung der Daten aus dem Fahrzeug heraus an den Hersteller bzw. Dritte erfolgt grundsätzlich nur aufgrund gesetzlicher Erlaubnis (z.B. Fahrzeugnotruf e-Call), oder aufgrund vertraglichen Einverständnisses mit dem Kunden unter Berücksichtigung des Datenschutzrechts. Weitere Informationen zu gespeicherten Daten im Fahrzeug befinden sich in der Betriebsanleitung des Fahrzeugs. Diese finden Sie gedruckt und interaktiv im Fahrzeug oder online unter www.mercedes-benz.de/betriebsanleitung.